HONDA

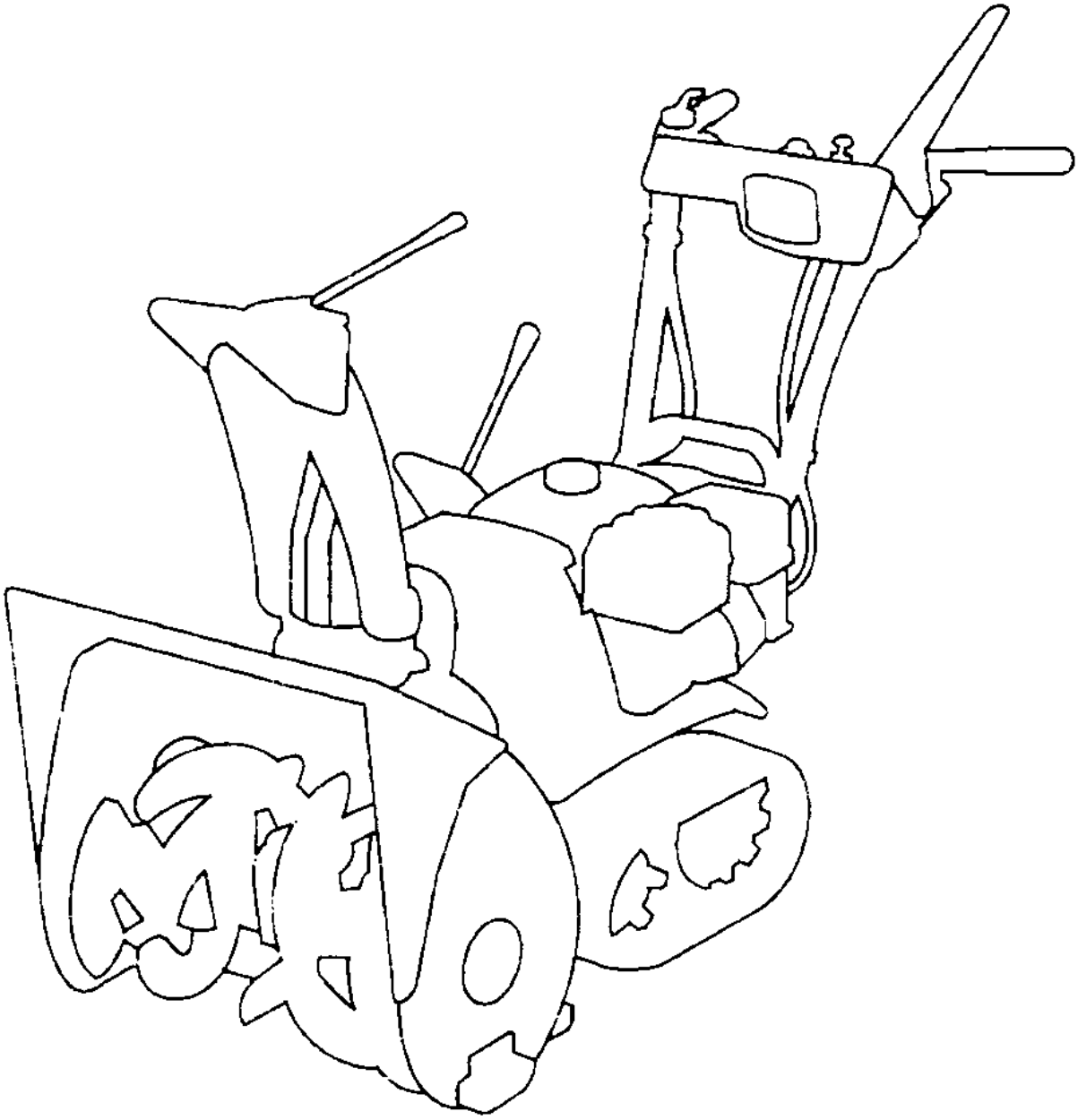

BETJENINGSVEJLEDNING

HONDA SNESLYNGE

HSS622 • HSS655

Oversættelse af den originale betjeningsvejledning.

ECOLOGY CONSCIOUS TECHNOLOGY

”E-SPEC” mærkaten symboliserer de miljømæssige ansvarlige teknologier, der af Honda er anvendt til alle Power Equipment produkter og som viser vores vilje til at beskytte naturen til de kommende generationer.

Tak fordi købet af en Honda sneslynge.

Denne betjeningsvejledning omhandler brugen og vedligeholdelsen af Honda sneslynger HSS622 og HSS655.

Alle oplysninger i denne betjeningsvejledning er baseret på de produktinformationer, der forelå på tidspunktet for trykningen.

Honda Motor Co. Ltd. forbeholder sig ret til ændringer uden varsel og uden forpligtelser.

Ingen del af denne betjeningsvejledning må gengives uden skriftlig tilladelse.

Betjeningsvejledningen bør betragtes som en del af sneslyngen og bør følge denne ved videresalg.

Læg specielt mærke til oplysninger der følger disse overskrifter;

ADVARSEL:
- **Stor risiko for personskade og dødsfald, hvis instruktionerne ikke følges.**

BEMÆRK:
- Risiko for personskade og skader på maskinen, hvis instruktionerne ikke følges.

OBS:
- Nyttige informationer.

Hvis der opstår problemer eller der er spørgsmål vedrørende sneslyngen, kontakt en autoriseret Honda forhandler.

ADVARSEL:
- **Anvendelse af denne maskine stiller specielle krav til opretholdelsen af sikkerheden for brugeren og andre. Læs og forstå betjeningsvejledningen, inden sneslyngen tages i brug. Undladelse kan resultere i personskader og skader på sneslyngen.**

Illustrationerne i betjeningsvejledningen er fortrinsvist baseret på: type ETS.

- Illustrationerne kan variere i forhold til typen.

Bortskaffelse
Til beskyttelse af miljøet, må en nedslidt sneslynge, brugte batterier, brugt motorolie og lignende ikke bortskaffes sammen med det almindelige affald. Overhold lokale love og regler eller kontakt en autoriseret Honda forhandler for bortskaffelse af disse dele.

INDHOLDSFORTEGNELSE

1 Almindelige sikkerhedsregler ..... 5.

2 Placering af sikkerhedsmærkater ..... 10.

3 De vigtigste dele ..... 14.

4 Betjeningsgreb ..... 17.

5 Forberedelser inden start ..... 25.

6 Start af sneslyngen ..... 29.
Modifikation af karburatoren til drift med sneslyngen i stor højde ..... 35.

7 Anvendelse af sneslyngen ..... 36.

8 Stop af motoren ..... 44.

9 Vedligeholdelse ..... 45.

10 Opbevaring ..... 58.

11 Fejlfinding ..... 60.

12 Tekniske data ..... 61.

13 Honda adresser ..... 63.

14 EU overensstemmelseserklæring ..... 66.

ADVARSEL:
For at opnå sikker drift -

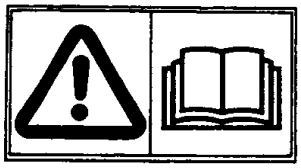

- **Honda's sneslynger er designet til sikker og pålidelig drift, når de anvendes i overensstemmelse med instruktionerne. Læs og forstå betjeningsvejledningen inden anvendelse af sneslyngen. Undladelse kan resultere i personskader og skader på udstyret.**

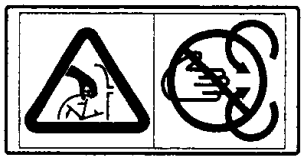

- **Kom aldrig hænderne ind i sneslyngens udkastertud, mens motoren kører; alvorlige personskader kan blive resultatet.**

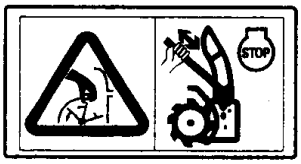

- **Hvis sneslyngens udkastertud bliver blokeret, stop motoren og anvend snerydningsstokken eller en stok til at fjerne blokeringen i udkastertuden med.**
- **Kom aldrig hænderne ned i udkastertuden, mens motoren kører; alvorlige personskader kan blive resultatet.**

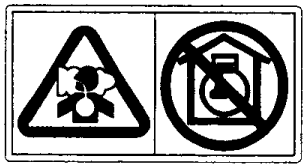

- **Udstødningsgas indeholder giftig kulilte, en farveløs, lugtfri gasart. Indånding kan resultere i tab af bevidsthed og dødsfald.**
- **Hvis motoren kører på et lukket område eller bare delvist lukket, kan luften der indåndes indeholde en skadelig mængde udstødningsgas.**
- **Kør aldrig med sneslyngen inde i en garage eller nær åbne vinduer og døre.**

- **Hold personer og kæledyr væk fra området, hvor sneslyngen arbejder.**

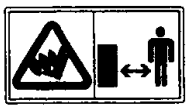

- **Stå eller arbejd aldrig i nærheden af sneslyngens snegl, mens motoren kører. Fødderne kan fanges i sneglen, hvis den startes ved et uheld, hvilket vil øge risikoen for alvorlige personskader.**

- **En varm lydpotte kan forårsage alvorlige forbrændinger. Undgå kontakt med udstødningen, hvis motoren lige har kørt.**

- **Benzin er meget brandfarlig og kan eksplodere under særlige forhold.**
- **Undgå rygning, åben ild og gnister på området, hvor sneslyngen tankes op og benzinen opbevares.**
- **Påfyld kun benzin på steder med god ventilation.**
- **Pas på ikke at overfylde benzintanken og kontroller at tank-dækslet er korrekt monteret efter påfyldning.**

- **Undgå åben ild og gnister i nærheden af batterier. Batterier producerer en eksplosiv gas, der kan forårsage en eksplosion.**

- **Arbejd kun med batterisyre med største forsigtighed. Da syren indeholder fortyndet svovlsyre. Kontakt med huden eller øjnene kan forårsage forbrændinger eller resultere i tab af synet.**

- **Lad aldrig børn og voksne røre ved batteriet medmindre de fuldt ud forstår den korrekte behandling og risikoen ved batterier.**

- **Anvend aldrig et batteri, hvor syrens niveau er under marke-ringen for nederste niveau. Det kan eksplodere og forårsage alvorlige personskader.**

- **Bær sikkerhedsbriller og gummihandsker, når der arbejdes med batterier eller der kan forekomme forbrændinger og tab af synet.**

- **Læs betjeningsvejledningen omhyggeligt og forstå den, inden arbejde med batterier. Undladelse kan resultere i alvorlige personskader og skader på sneslyngen.**

Brugerens ansvar

- **Lær hvordan sneslyngen stoppes hurtigt og forstå anvendelsen af alle betjenings-greb.**
- **Lad aldrig nogen anvende sneslyngen uden korrekt instruktion. Hvis personer eller kæledyr kommer ind foran sneslyngen, mens den er i drift, slip omgående koblings-håndtaget til sneglen og fremdriften for at stoppe sneslyngen og undgå skader fra den roterende snegl.**

ADVARSEL:
For at opnå sikker drift -

- **Udfør altid "Forberedelser inden anvendelse" (se siderne 25 ~ 28) inden start af motoren. Det kan medvirke til at undgå personskader og skader på udstyret.**
- **Honda sneslynger er designet til sikker og pålidelige drift, når de anvendes i overensstemmelse med instruktionerne. Læs og forstå betjeningsvejledningen inden anvendelse af sneslyngen. Undladelse kan resultere i personskader og skader på udstyret.**
- **Inden anvendelse af sneslyngen, kontroller området, der skal ryddes for sne. Fjern genstande og andre forhindringer, som sneslyngen kan ramme eller kaste ud, da de kan forvolde personskader og skader på udstyret.**
- **Kontroller sneslyngen inden anvendelse. Reparer alle skader og ret alle funktions-fejl inden drift.**
  Hvis der rammes en forhindring, mens sneslyngen arbejder, stop omgående motoren og kontroller for mulige skader. Beskadiget udstyr kan øge risikoen for personskader under anvendelsen.
- **Anvend aldrig sneslyngen, hvis sigtbarheden er dårlig. Under forhold med ringe sigtbarhed er der større risici for at ramme forhindringer og forårsage uheld.**
- **Anvend aldrig sneslyngen til rydning af sne fra en grusbelagt vej eller indkørsel, da sten vil blive samlet op af sneslyngen og kastet ud. Disse kan forvolde alvorlige skader.**

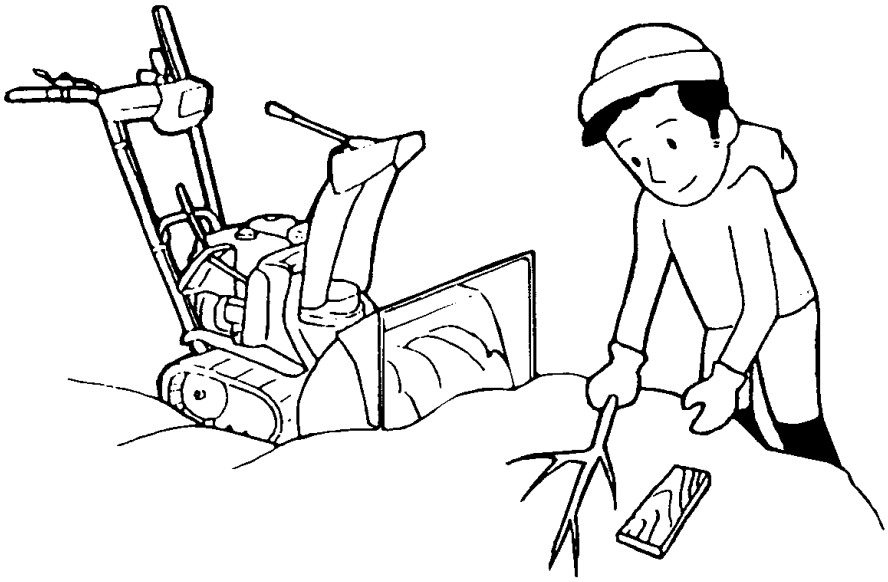

ADVARSEL:

- **Justér udkastertuden, så brugeren ikke rammer sig selv, tilstedeværende, vinduer og andre genstande med den udkastede sne. Hold afstand til udkastertuden, mens motoren kører.**
- **Børn og kæledyr skal holdes borte fra området, hvor sneslyngen arbejder, for at undgå uheld fra flyvende småstykker og mulig kontakt med sneslyngen.**
- **Anvend aldrig sneslyngen til rydning af sne på hustage.**
- **Undgå at vælte med sneslyngen, pas på når der skiftes retning med sneslyngen ved arbejde på en skråning.**
- **Sneslyngen kan vælte på stejle skråninger, hvis den efterlades uden opsyn og forårsage skader på brugeren og tilstedeværende.**
- **Anvend aldrig sneslyngen på skråninger med større stigning end 10° (17 %).**
- **Det maksimale sikre gradtal, vist ovenfor, må kun regnes som retningsvisende. For at undgå at sneslyngen vælter, undgå drift på skråninger, som er for stejle til at opnå en sikker drift. Risikoen for at sneslyngen kan vælte er endnu større, når overfladen er løs, våd og ujævn.**
- **Inden start af motoren, kontroller at sneslyngen ikke har skader og er i god stand. For brugerens og andres sikkerhed, arbejd med største forsigtighed, når sneslyngen anvendes op og ned af en skråning.**
- **Hvis udkastertuden bliver blokeret, stop motoren og anvend snerydningsstokken eller en stok til at åbne udkastertuden med.**
  Kom aldrig hænderne ned i udkastertuden, mens motoren kører; det kan resultere i alvorlige personskader.

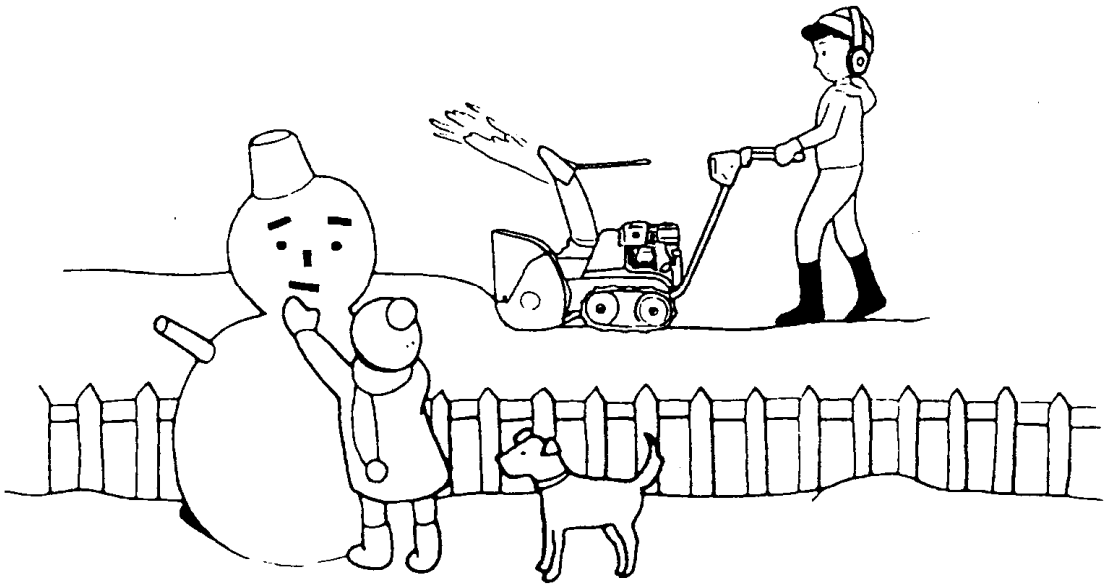

ADVARSEL:

- **Kør aldrig med sneslyngen på et lukket eller bare delvist lukket område. Udstødningsgas indeholder giftig kulilte, en farveløs, lugtfri gasart. Indånding kan resultere i tab af bevidsthed og dødsfald.**
- **Lydpotten bliver under drift meget varm og forbliver varm en tid efter motoren er stoppet. Pas på ikke at berøre lydpotten, mens den er varm. Lad motoren køle af inden sneslyngen stilles til opbevaring indendørs.**
- **Stop motoren og lad den køle af inden kontrol, reparation og anden vedligeholdelse.**
- **Kontroller omhyggeligt området bagved inden der bakkes med sneslyngen.**
- **For brugerens og andres sikkerhed anvend aldrig sneslyngen i mørke, medmindre den er udstyret med arbejdslys.**

OBS:

- Mens der arbejdes med sneslyngen, hold fast i styret og gå, løb aldrig. Bær egnede vinterstøvler med skridsikre såler.

2. PLACERING AF SIKKERHEDSMÆRKATER

Disse mærkater advarer imod en potentiel risiko, der kan forvolde alvorlige personskader. Læs sikkerhedsmærkaterne, sikkerhedsreglerne og sikkerhedsforanstaltningerne, der er beskrevet i denne betjeningsvejledning grundigt.
Hvis en mærkat falder af eller bliver svær at læse, bør en autoriseret Honda forhandler kontaktes for udskiftning.

[ETS, HT, HTS, ET, EW, LW typer]

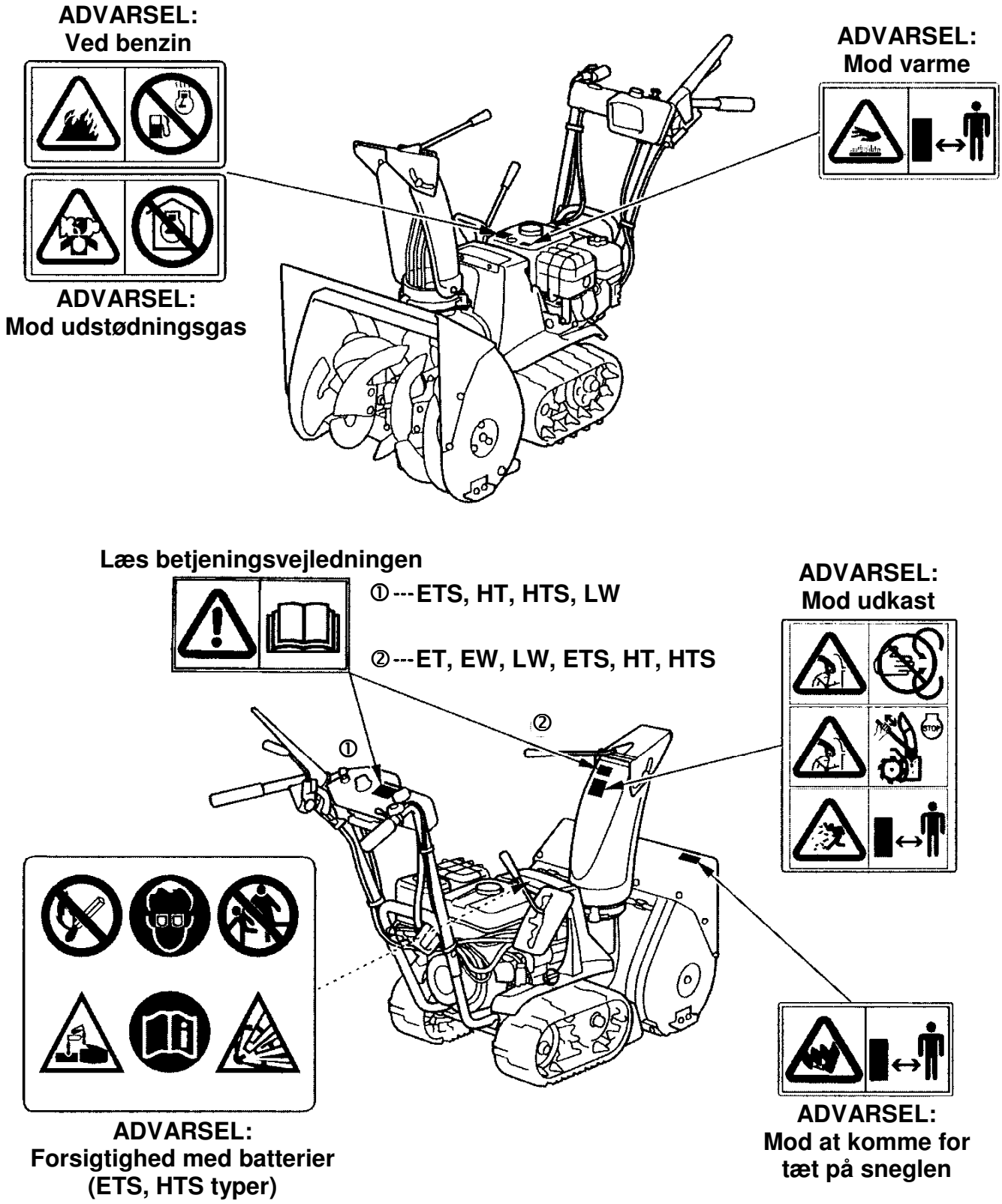

[TC, TCS typer]

BEMÆRK:

- Oversættelse af den engelske tekst på sneslyngens mærkater.

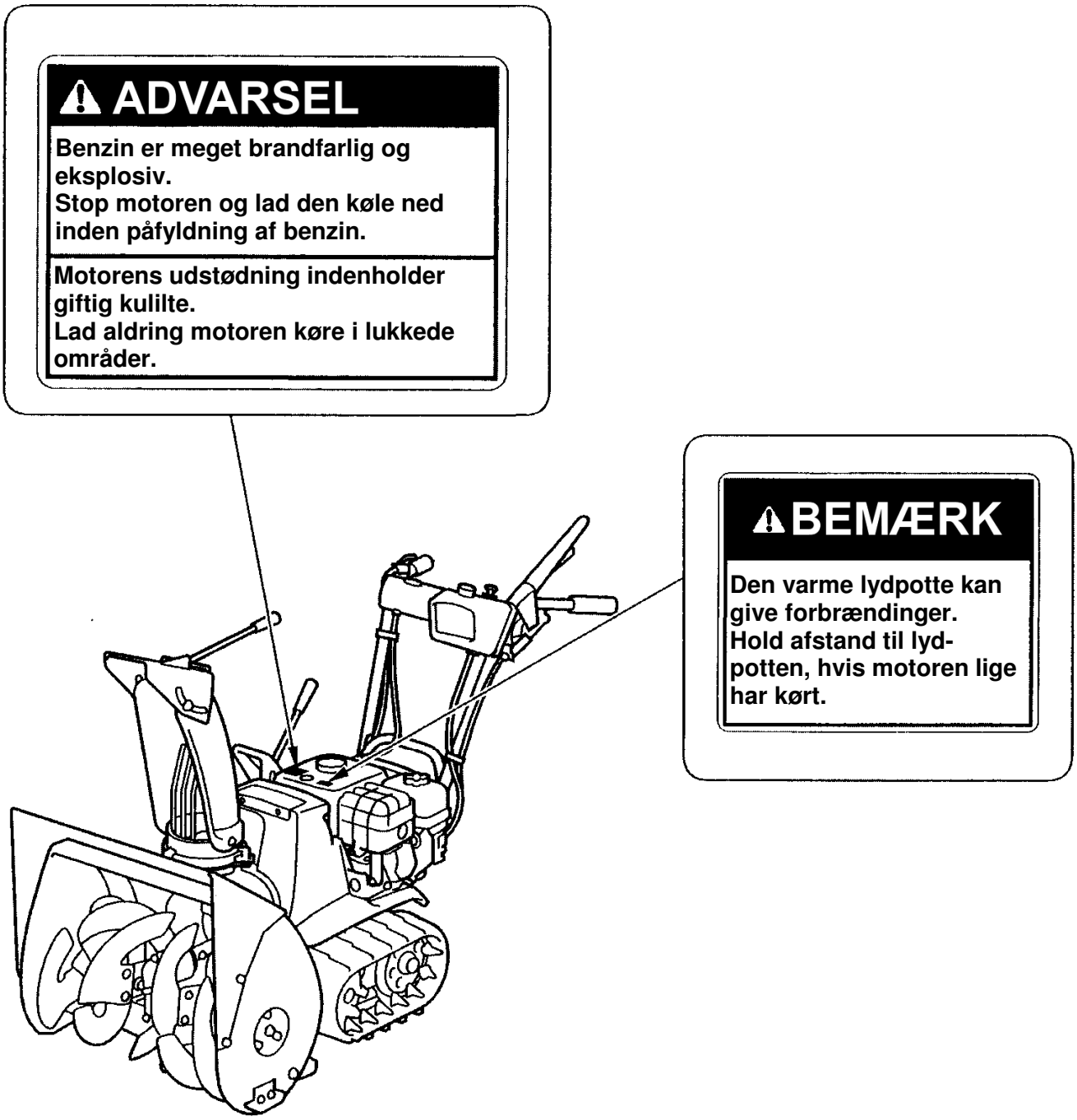

❄ Mærkater med fransk tekst leveres løst med sneslyngen.

[TC, TCS typer]

BEMÆRK:

- Oversættelse af den engelske tekst på sneslyngens mærkater.

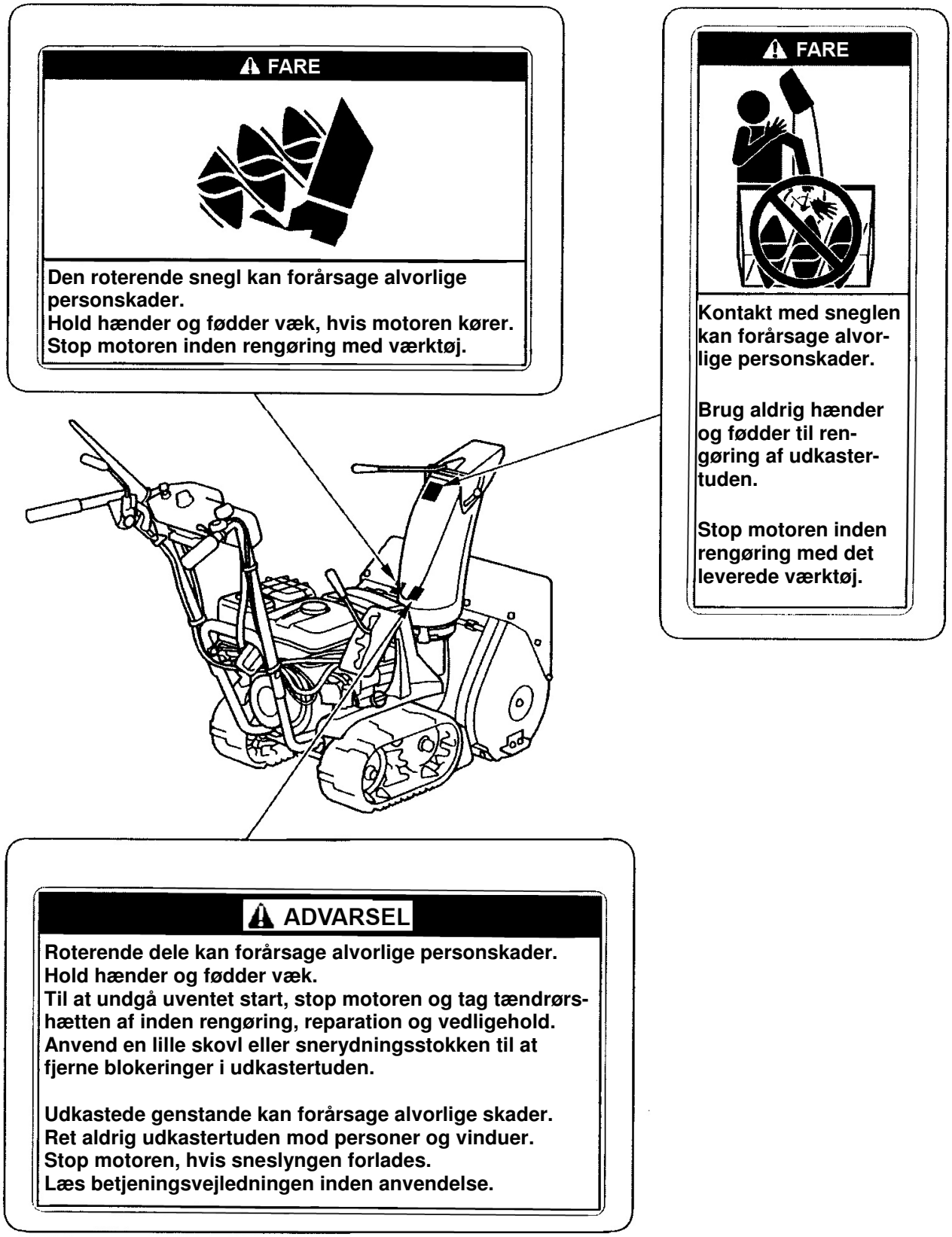

❄ Mærkater med fransk tekst leveres løst med sneslyngen.

Placering af CE - og støjmærkat

[ETS, HT, HTS, ET, EW, LW typer]

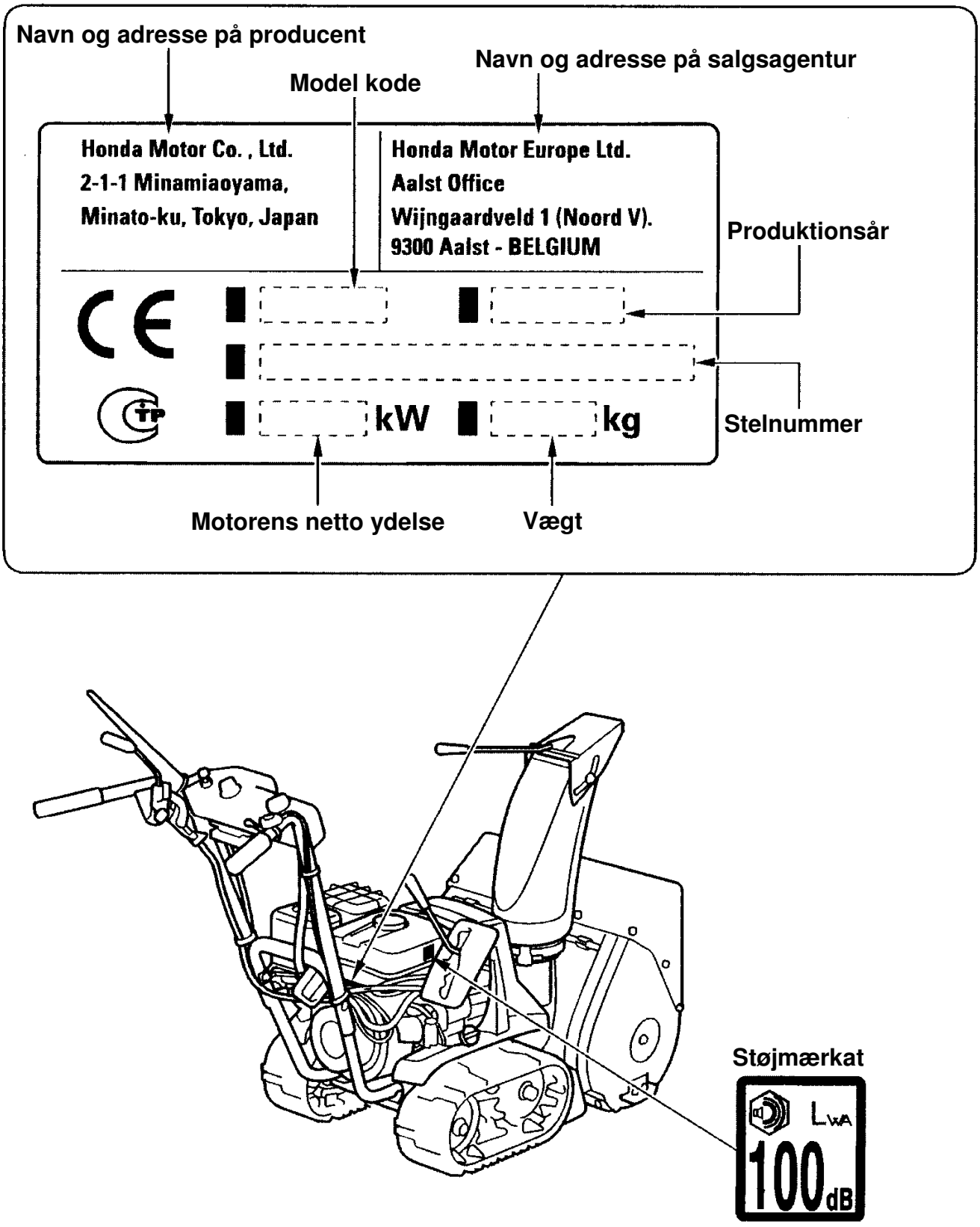

Typer med larvebælter
[ET, HT, ETS, HTS, TC, TCS typer]

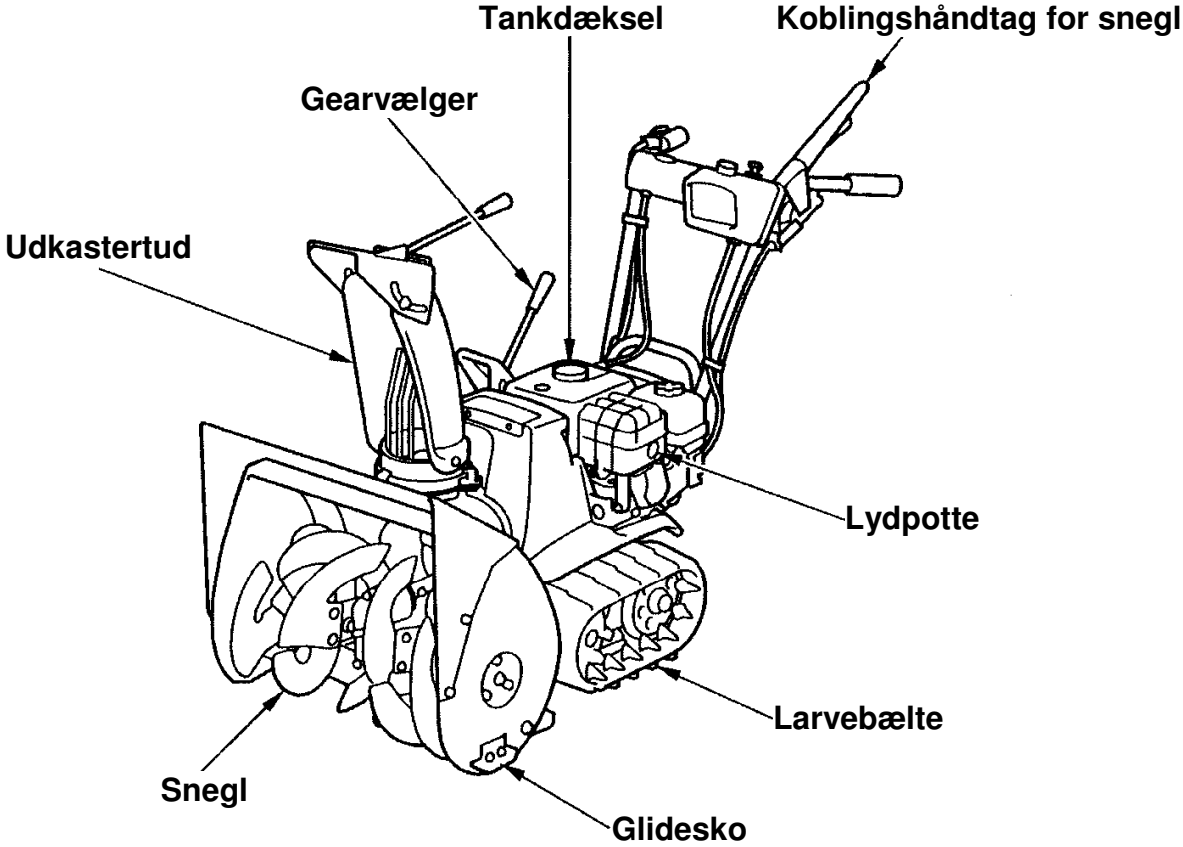

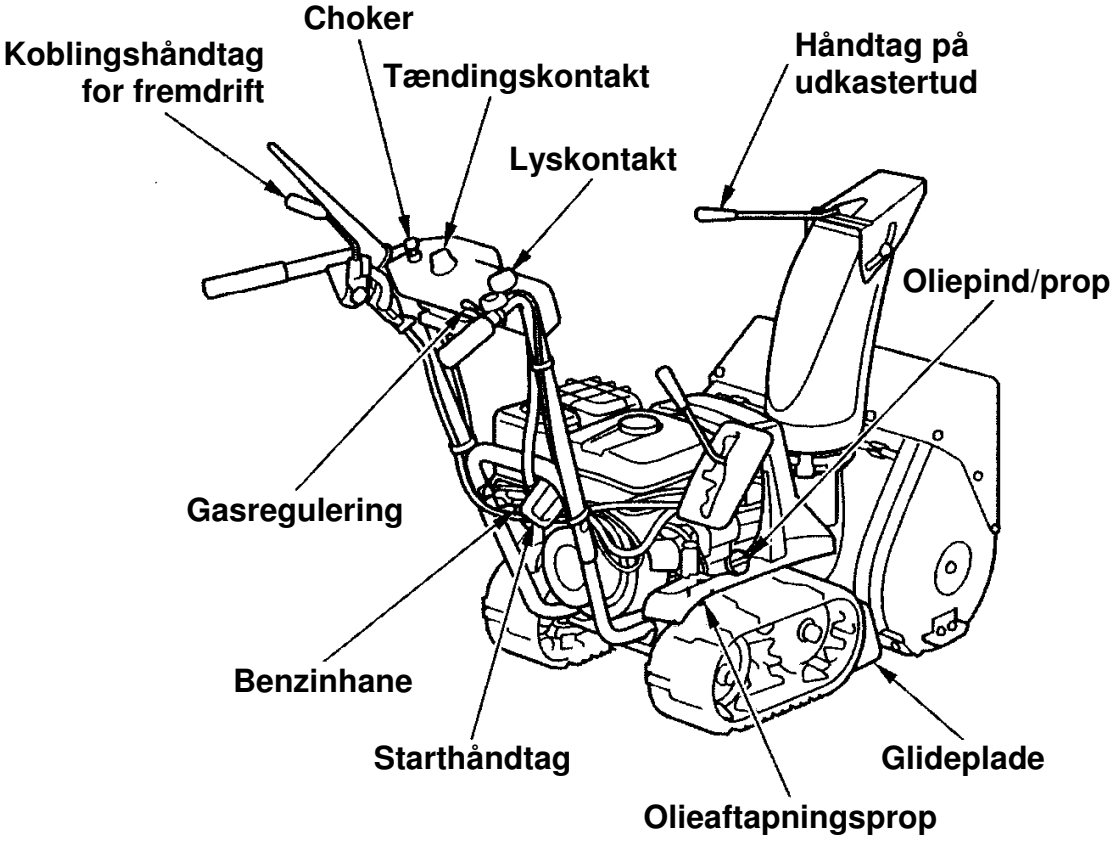

Typer med hjul
[EW, LW typer]

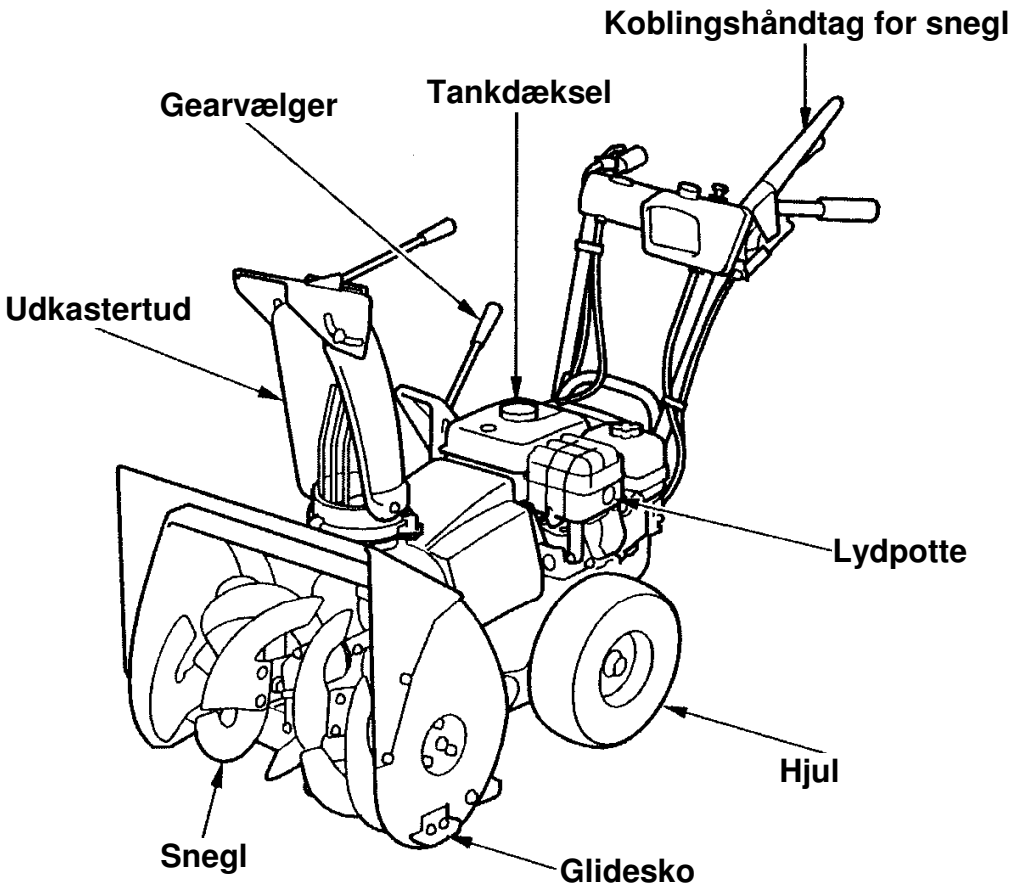

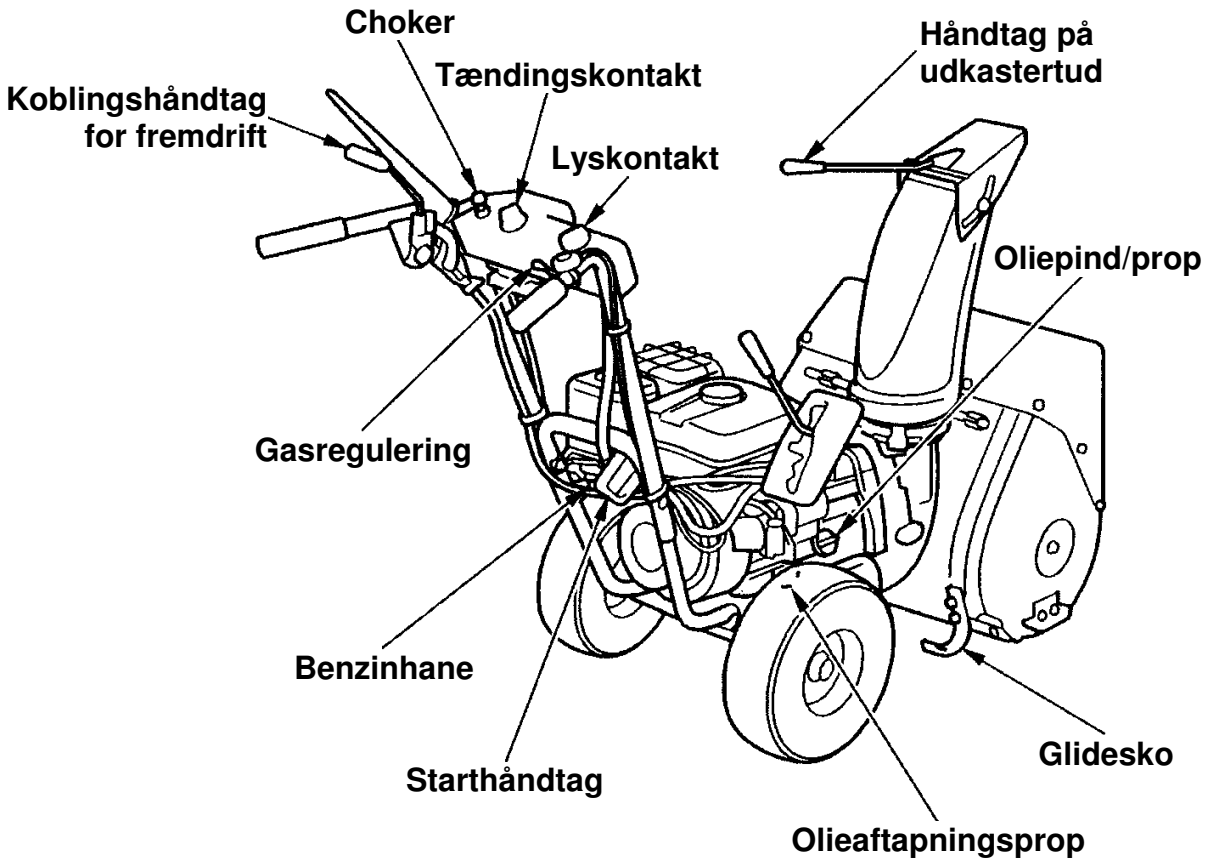

[TC, TCS typer]

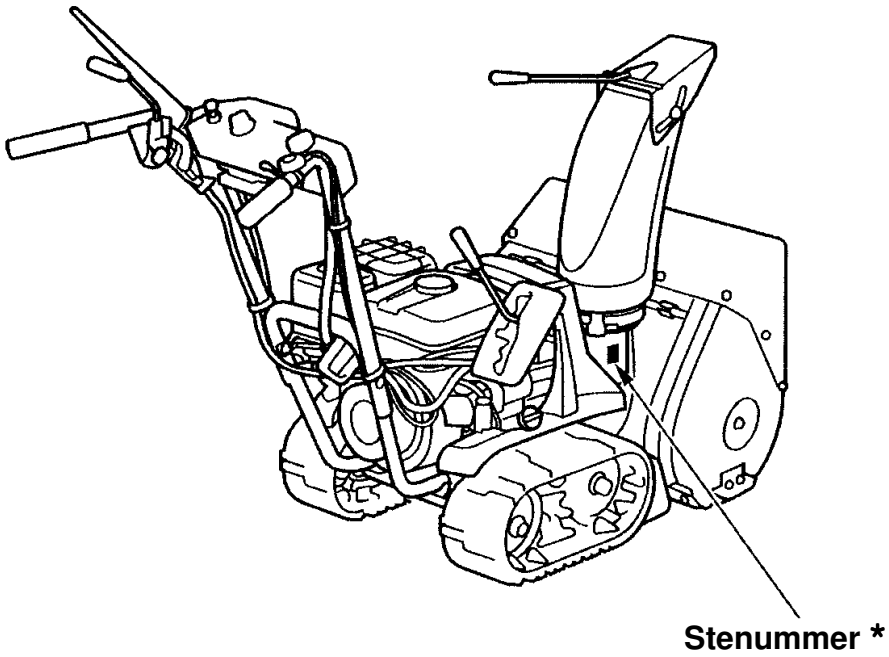

* Stelnumret på produkter til salg i Europa (ET, ETS, HT HTS, EW, LW typer) er trykt på CE mærkaten (se side 13).

Noter stelnumret på linjen nedenfor.
Dette nummer er nødvendigt ved bestilling af reservedele.

Stelnummer: __ __ __ __ - __ __ __ __ __ __ __

Tændingskontakt

Anvend tændingskontakten til at start og stop af motoren.

(ET, EW, TC) **(HT, LW, TCS)** **(ETS, HTS)**

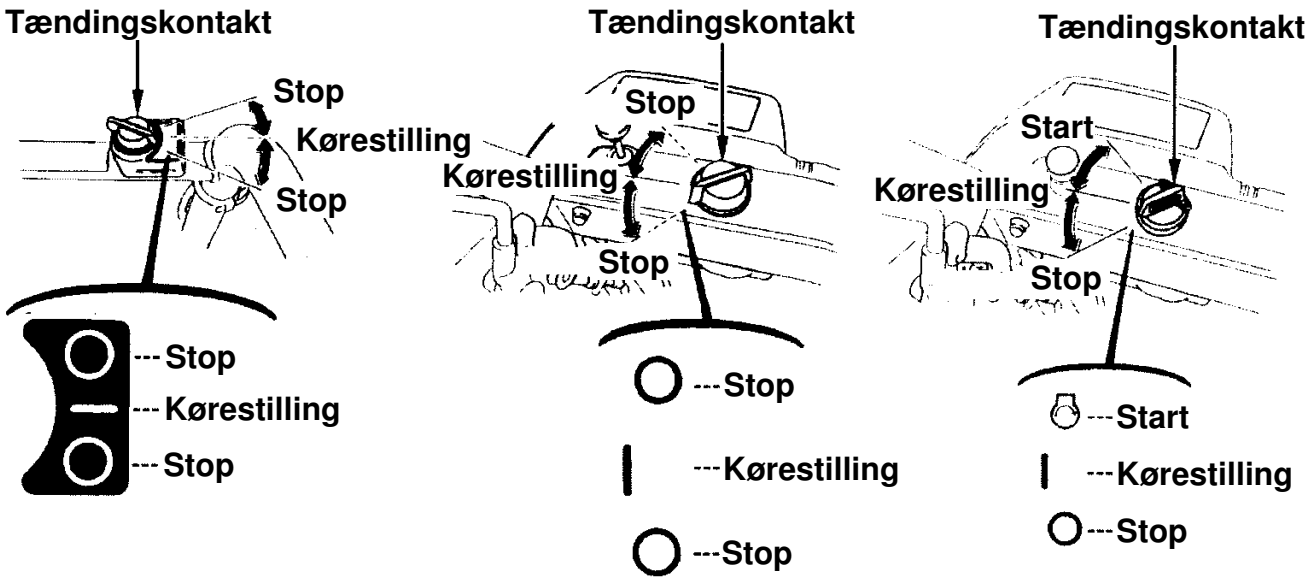

Benzinhane

Benzinhanen åbner og lukker for benzinen fra benzintanken til karburatoren.
Kontroller at benzinhanen enten er helt åben eller helt lukket.

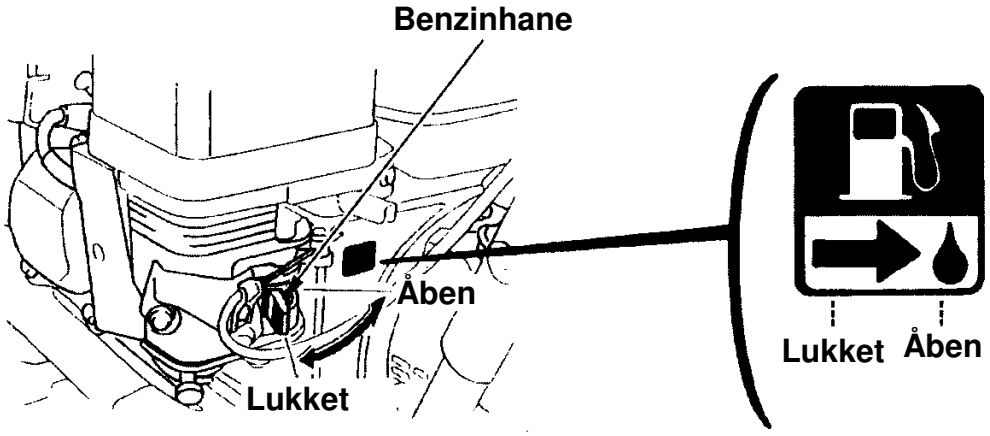

ADVARSEL:

- **Inden transport af sneslyngen, kontroller at benzinhanen er lukket for at undgå spild af benzin. Spildt benzin kan antændes.**

AC startknap (TCS type)

Tryk på startknappen for at aktivere den elektriske startmotor.

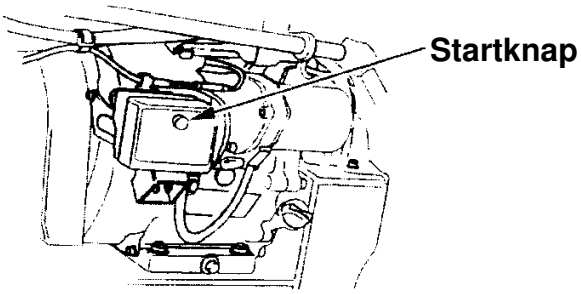

Choker

Luk chokeren, når motoren skal startes kold eller er vanskelig at starte.

(ET, EW)

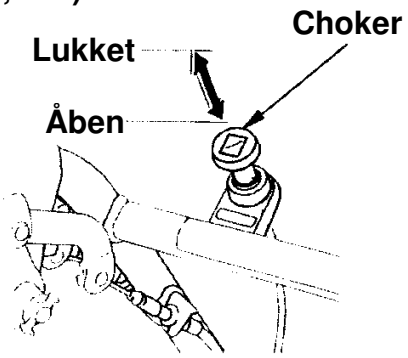

(HT, LW)

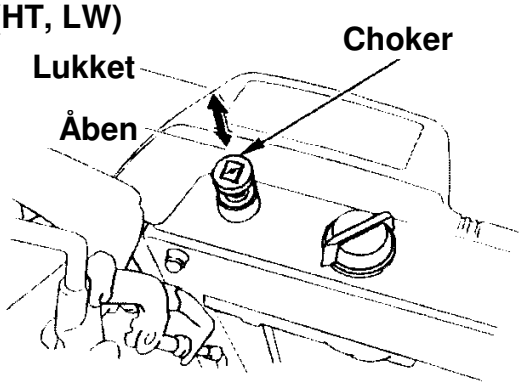

(ETS, HTS)

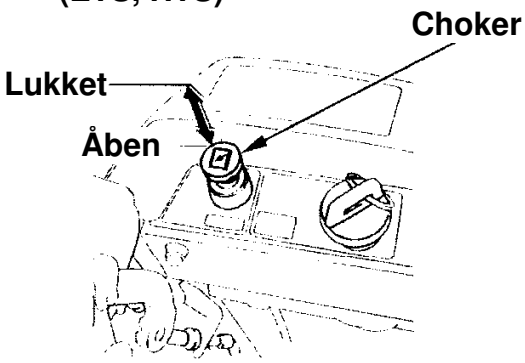

(TS, TCS)

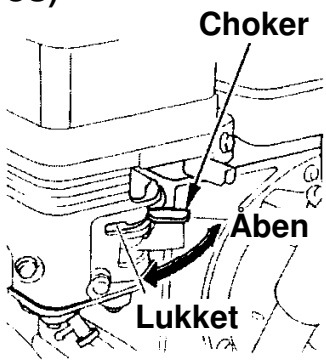

Starthåndtag

Ved træk i starthåndtaget aktiveres rekylstarteren for start af motoren.

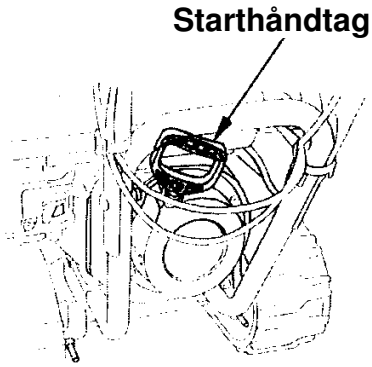

Gasregulering

Anvend gasreguleringen til at vælge de ønskede omdrejninger på motoren.
Ved normal drift er det fuldgas.

(HT, HTS, TC, TCS)

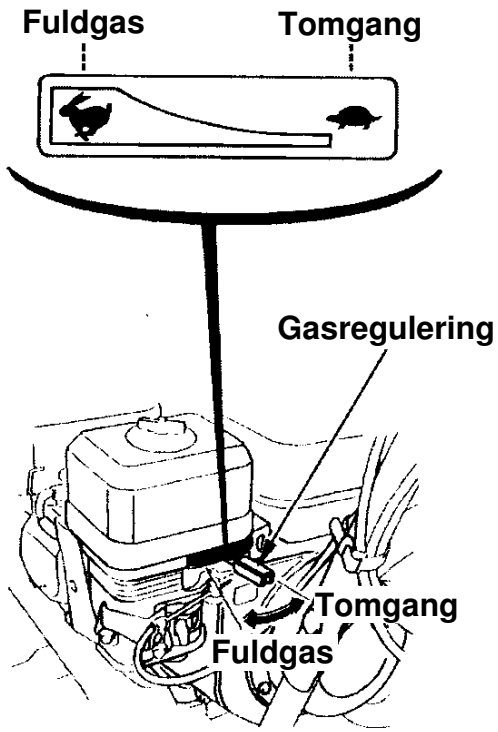

(ET, ETS, EW, LW)

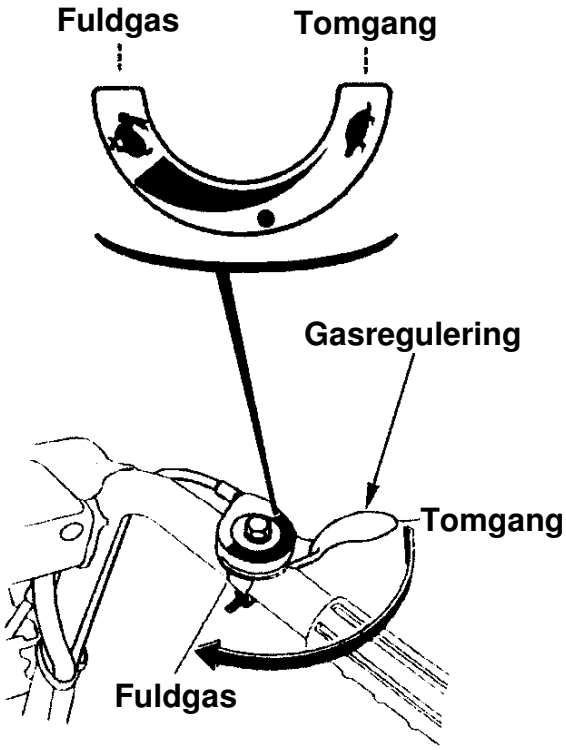

Gearvælger

Anvend gearvælgeren til at vælge fremdriftshastighed og kørselsretning.

(1): Lav gear
(2): Høj gear
(3): Frigear
(4): Bakgear

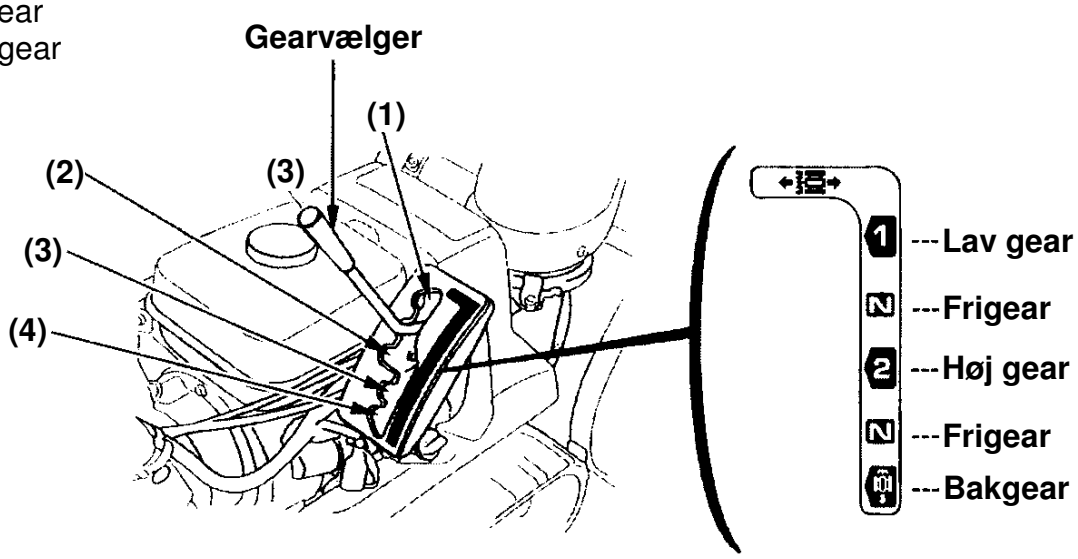

Udkastertud

Udkastertuden kontrollerer vinklen og højden på den udkastede af sne.

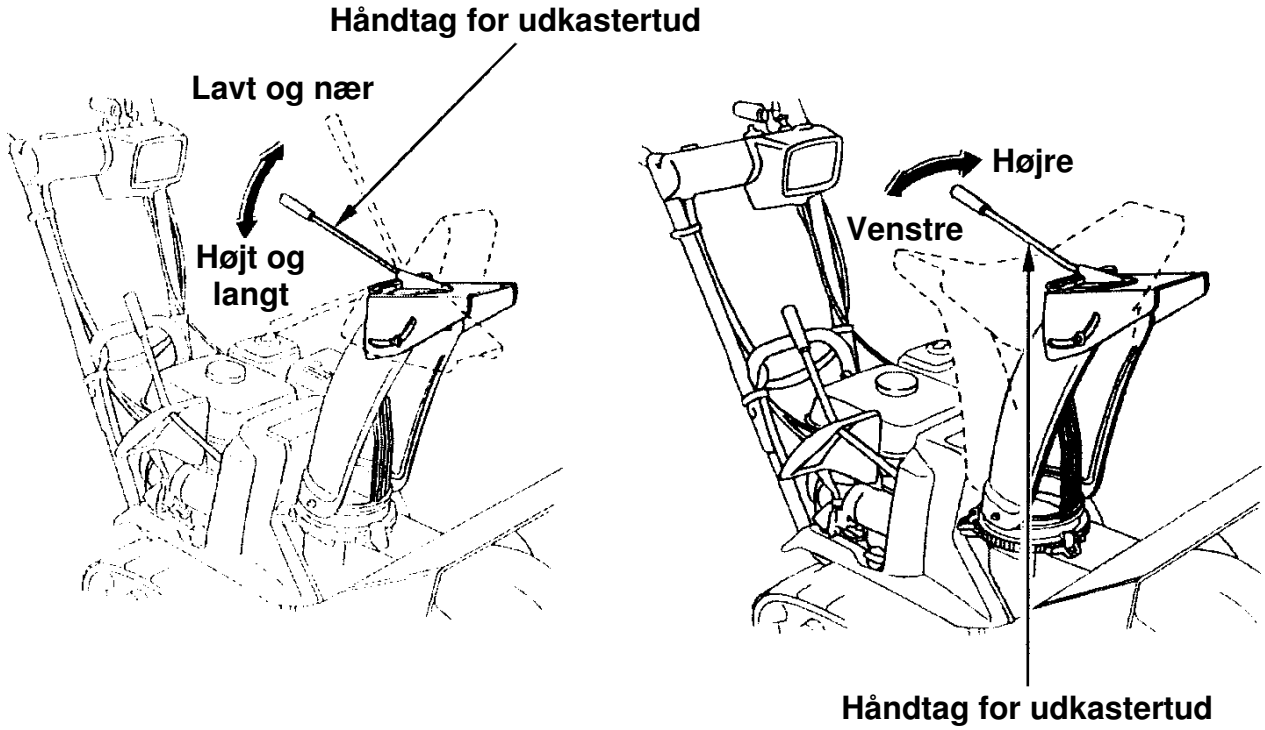

Koblingshåndtag for fremdrift

Anvend koblingshåndtaget for fremdrift, når sneslyngen skal køre og stoppe.

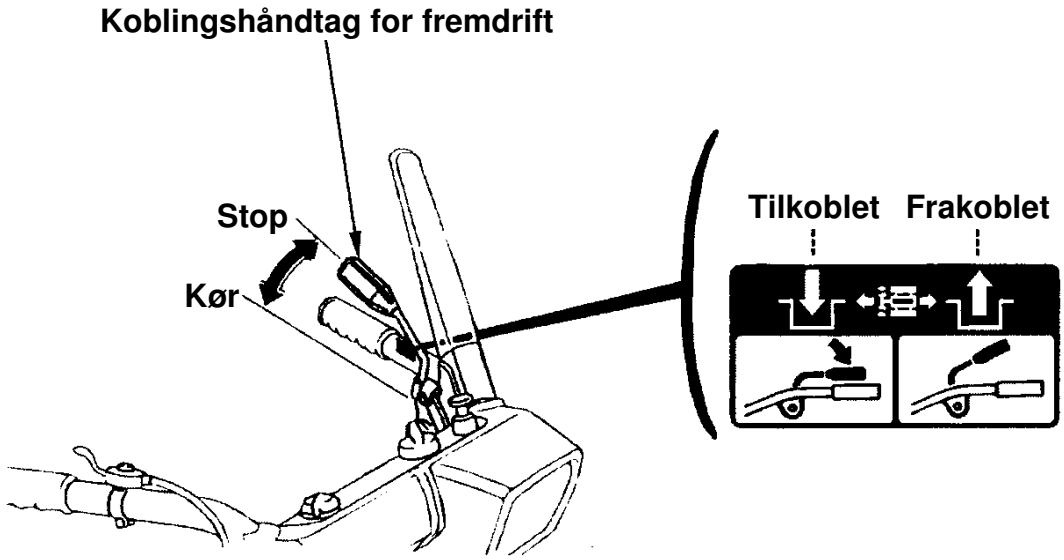

Snerydningsstok

Hvis udkastertuden eller sneglen bliver blokeret, stop motoren og anvend denne stok til at fjerne blokeringen.
Efter blokeringen er fjernet, tør stokken ren og sæt den tilbage i holderne.

ADVARSEL:

- **Inden fjernelse af en blokering, kontroller at motoren er stoppet og vær sikker på at sneglen står fuldstændigt stille. Tag tændrørshætten af tændrøret.**

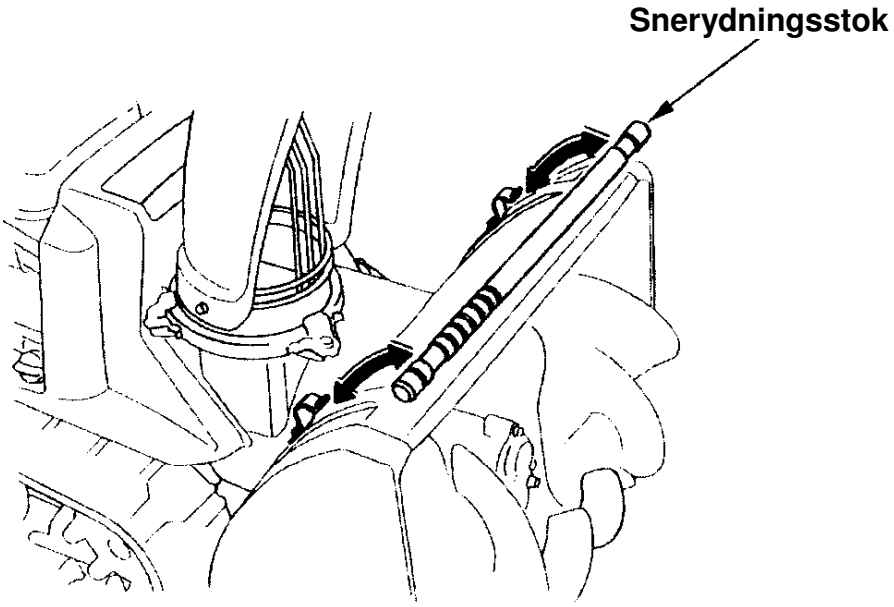

Lyskontakt (ETS, HTS, HT, LW, TCS)

Lyskontakten tænder og slukker for arbejdslampen, nærlys, langt lys og slukket.
For at tænde arbejdslampen, er det nødvendigt først at starte motoren. lampen vil altid slukke, når motoren stoppes.

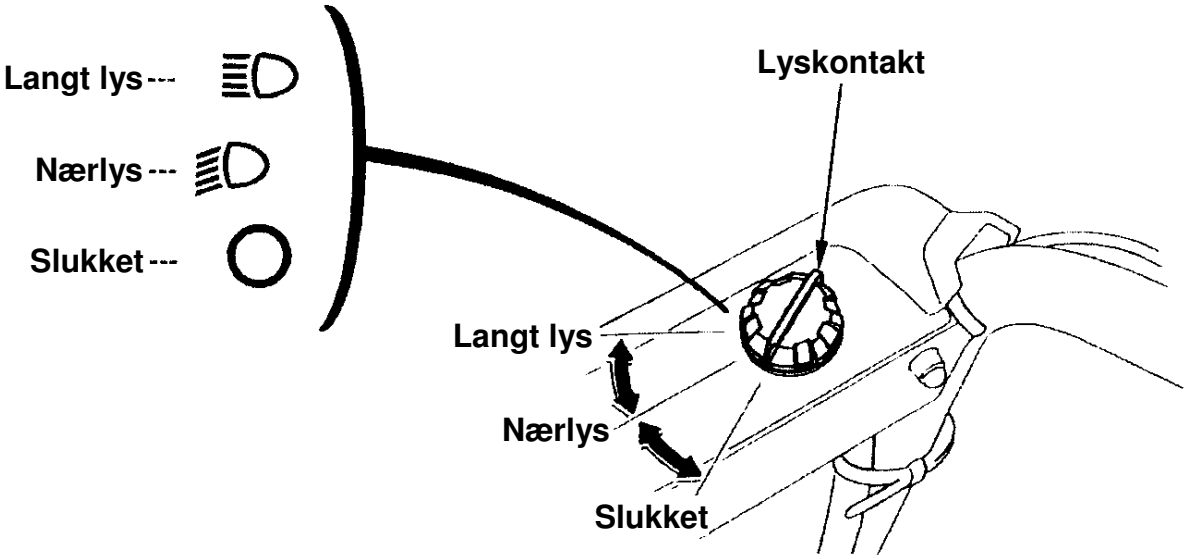

Koblingshåndtag for snegl

Når koblingshåndtaget for sneglen trykkes ned aktiveres også koblingshåndtaget for fremdrift, sneglen begynder at rotere og sneslyngen kører fremad. Når koblingshåndtaget for sneglen slippes stopper både sneglen og fremdriften.

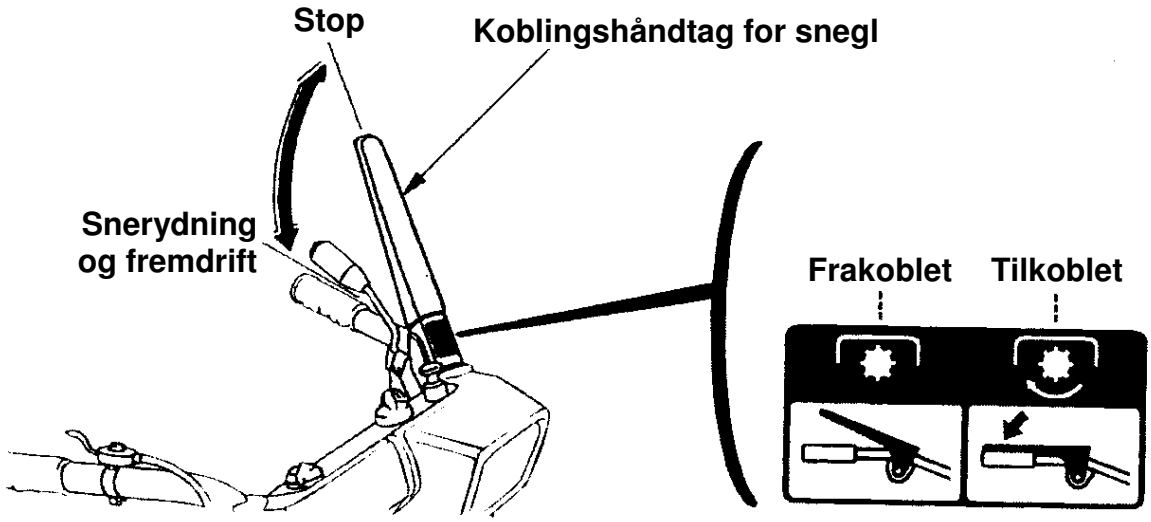

Højdejusteringsbolt (kun modeller med larvebælter)

Anvend denne bolt til justering af højden og vinklen på sneslyngen i relation til larvebælterne. Løft eller sænk sneslyngen til den ønskede position (se side 36).

Lav: Hård sne og til pæn finish.
Midt: Normal anvendelse.
Høj: Dyb sne eller til transport af sneslyngen.

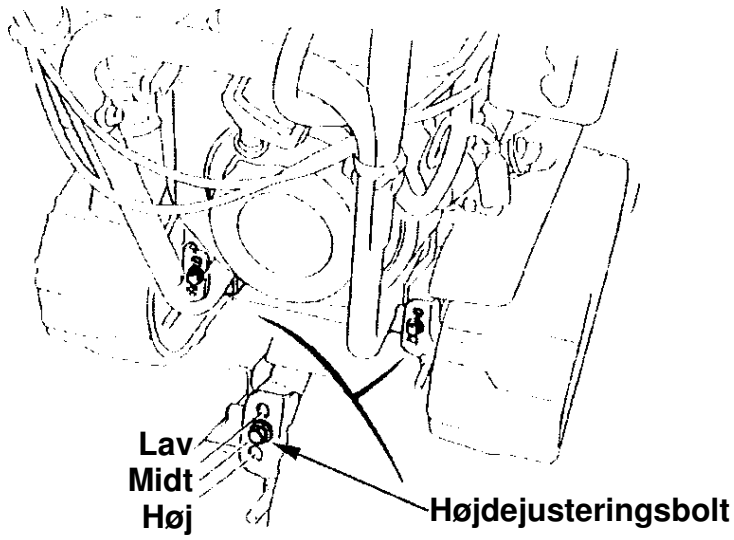

Bolte til indstilling af styrhøjde

Styret kan indstilles i højderne - høj, mellem og lav - for at passe til brugeren. For at ændre højden på styret, tag boltene i både højre og venstre side ud, placer hullerne ud for hinanden og monter boltene i hullerne i den ønskede højde. Spænd møtrikkerne fast.

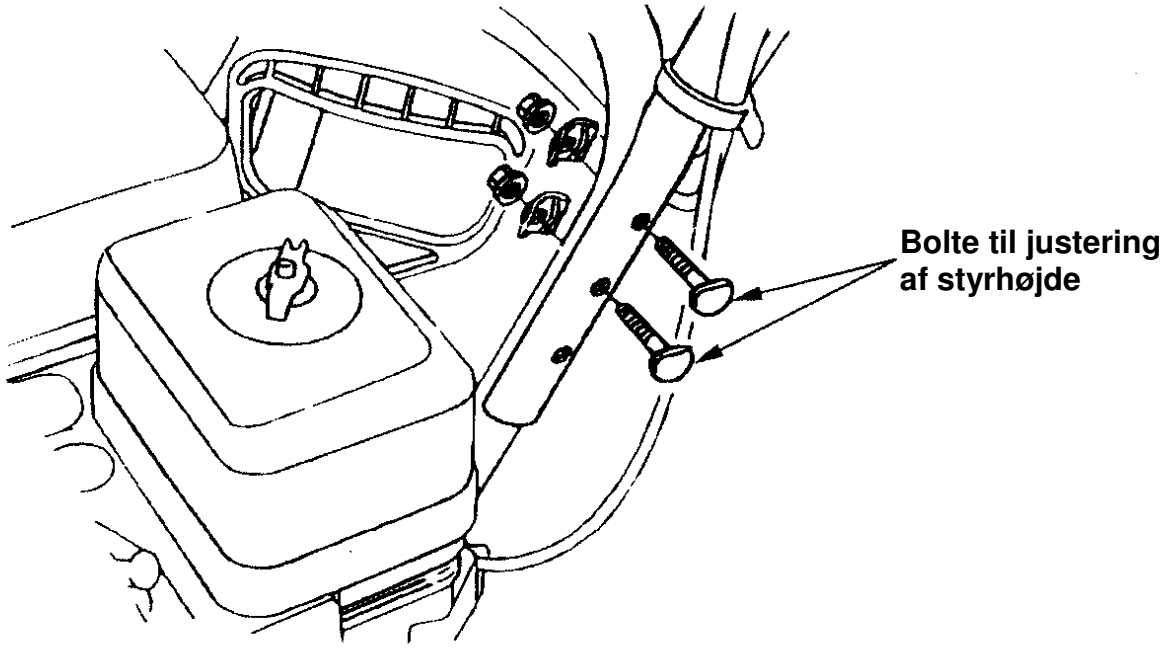

Glidesko og skraber

Justér glideskoene og skraberen for at opnå den indstilling, der svarer bedst til behovet for sne-rydningen (se side 36).

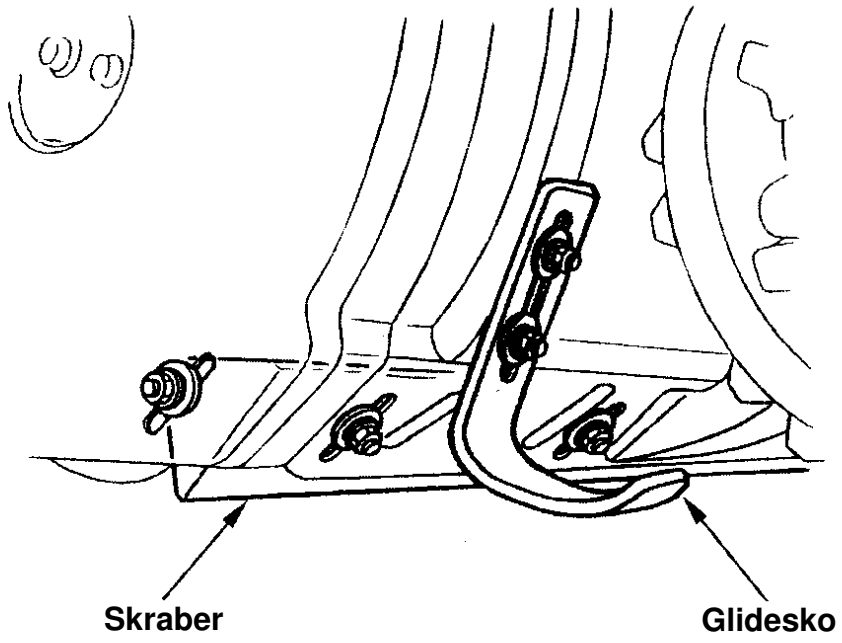

Glidesko

Justér glideskoene og skraberen i forhold til forholdene på det område, hvor der skal ryddes sne. Brug glideskoene til at bestemme højden fra jorden til sneglen og justér skraberen til at sikre at det ryddede område bliver jævnt (se side 36).

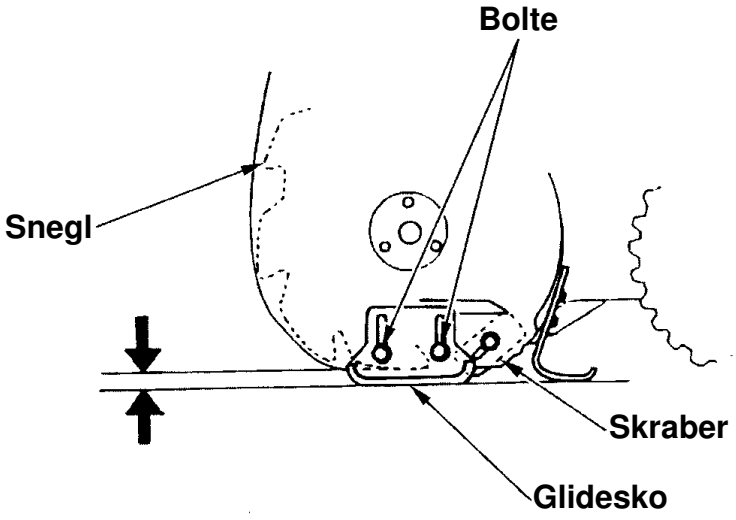

Kontroller sneslyngen, når den står på en plan, vandret flade med motoren stoppet.

ADVARSEL:

- **For at undgå uventet start af motoren, fjern tændingsnøglen (model med elektrisk start) og tag tændrørshætten af tændrøret inden der udføres nogen form for forberedelse inden start.**
- **Pas på ikke at overfylde benzintanken (der bør ikke være benzin i påfyldnings-studsen). Efter påfyldning, kontroller at tankdækslet er korrekt monteret.**

Benzinniveau

Kontrol:
Kontroller på viseren på tankmåleren om benzintanken er fuld eller tom.
Hvis viseren ikke er i den ønskede position, påfyld benzin indtil den ønskede mængde er i benzintanken.

Påfyldning:
Tag tankdækslet af og fyld benzintanken med den anbefalede benzin.
Fyld aldrig benzintanken helt op. Påfyld benzin til ca. 35 mm. under det øverste af tanken for at sikre plads til eventuel ekspansion af benzinen.
Efter påfyldning, kontroller at tankdækslet er korrekt monteret.

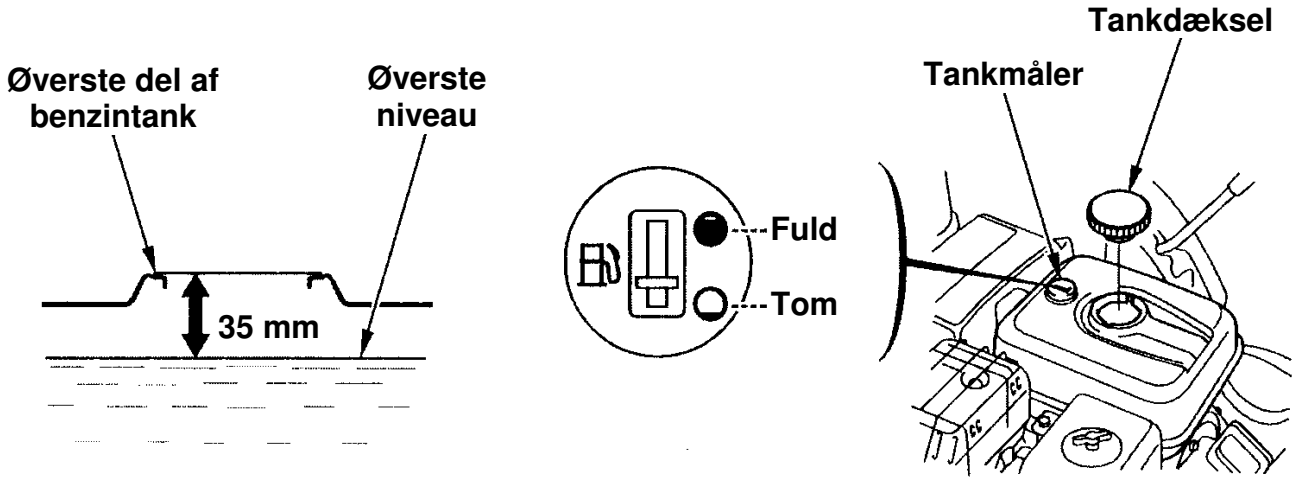

Anvend frisk, ren automobilbenzin, med et oktantal på mindst 92 eller højere.
Brug aldrig gammel, forurenet eller olieblandet benzin.
Undgå snavs, støv og vand i benzintanken.

Tankindhold: 3,1 liter

ADVARSEL:
- **Benzin er meget brandfarlig og kan eksplodere under særlige forhold.**
- **Påfyld kun benzin på steder med god ventilation og altid med sneslyngen stoppet. Rygning og brug af åben ild skal undgås på stedet, hvor sneslyngen bliver fyldt op, og hvor benzinen opbevares.**
- **Undgå overfyldning af benzintanken (der bør ikke være benzin i påfyldnings-studsen). Kontroller, at tankdækslet er skruet korrekt fast efter påfyldningen.**
- **Pas på ikke at spilde benzin. Spildt benzin og benzindampe kan bryde i brand. Hvis der spildes benzin, skal området være helt tørt, inden sneslyngen startes.**
- **Undgå hyppig eller længere tids kontakt benzinen og indånding af dampe. Opbevar benzin utilgængeligt for børn.**

BEMÆRK:
- Pas på der ikke kommer sne ned i benzintanken. Vand i benzinsystemet kan forårsage motorstop og vanskelig start af motoren.

OBS:
Benzin kan nedbrydes meget hurtigt afhængigt af faktorer som sollys, temperatur og tid.
I værste fald kan benzinen nedbrydes på 30 dage.
Brug af nedbrudt benzin kan forårsage alvorlige skader på motoren (tilstoppet karburator, hængende ventiler).
Sådanne skader, der skyldes nedbrudt benzin, er ikke dækket af Hondas garanti:
For at undgå ovenstående, bør nedenstående retningslinjer følges nøje:
- Anvend kun den anbefalede benzintype (se side 25).
- Anvend kun frisk benzin.
- For at mindske nedbrydningen, bør benzin altid opbevares i en godkendt benzindunk.
- Ved opbevaring i længere tid (mere end 30 dage), tøm benzintanken og karburatoren (se side 58).

Benzin indeholdende karburatorsprit

Hvis det besluttes at anvende benzin, der indeholder sprit, skal det kontrolleres at oktantallet for alkoholen er mindst lige så høj, som det er foreskrevet for benzinen af Honda.
Der findes to typer karburatorsprit - ætylalkohol og metanol.
Anvend aldrig benzin, der indeholder mere end 10 % ætylalkohol. Anvend aldrig en benzin med en spritblanding, der ikke samtidigt indeholder korrosionsdæmpende tilsætningsstoffer. Anvend aldrig benzin, der indeholder mere end 5 % metanol, selvom det indeholder korrosions-dæmpende tilsætningsstof.

OBS:
- Beskadigelser i benzinsystemet eller problemer med motorens trækkraft, der skyldes brug af benzin med sprit, er ikke dækket af garantien.
  Honda kan ikke tiltræde anvendelse af benzin indeholdende sprit, da virkningen af dette ikke er fuldt ud belyst endnu.
- Inden køb af benzin fra en ikke kendt tankstation, bør det kontrolleres om benzinen inde-holder sprit og hvis den indeholder sprit, da hvilken art og mængde.
  Hvis der under drift med benzin indeholdende sprit eller benzin, der muligvis indeholder sprit, bemærkes uregelmæssigheder, skift straks til benzin, som ikke indeholder sprit.

Motorolie

Kontrol:
Kontroller sneslyngen, når den står på en plan, vandret flade med motoren stoppet.

(ETS, HTS typer)
Skru oliepind/proppen ud og tør målepinden ren. Kontroller niveauet ved at sætte oliepind/proppen i oliepåfyldningshullet hvilende på kanten, uden at skrue den i.

(ET, HT, EW, LW, TC, TCS typer)
Skru oliepind/proppen ud og tør målepinden ren. Kontroller at motorolien står op til kanten af oliepåfyldningshullet.

Kontroller niveauet på motorolien.

Hvis niveauet er lavt, fyldes op til det øverste niveau, med den anbefalede olie.

Skift motorolien, hvis den er meget beskidt eller misfarvet. (Se side 48 for interval og fremgangsmåde for skift af motorolien.)

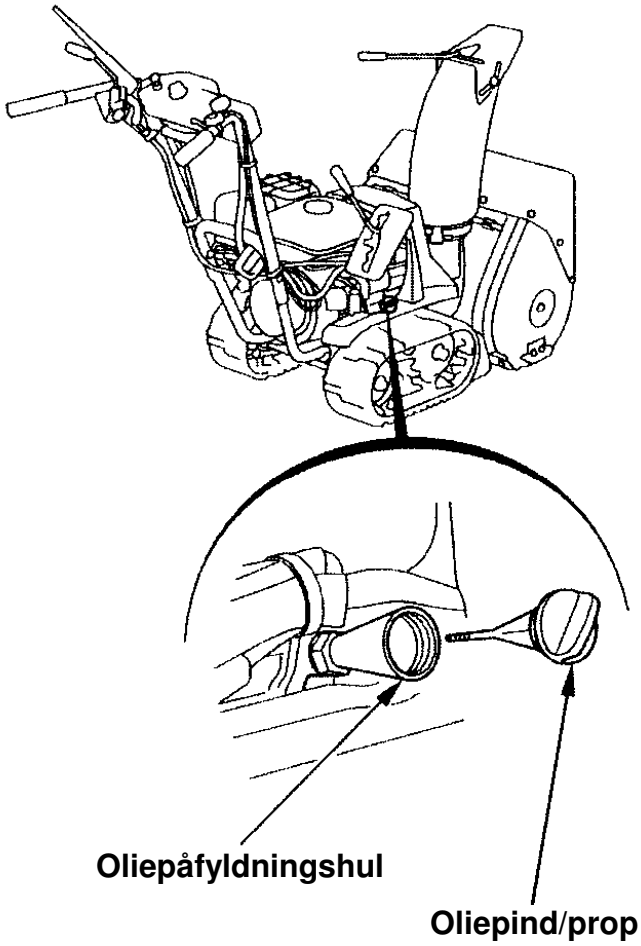

(ETS, HTS)

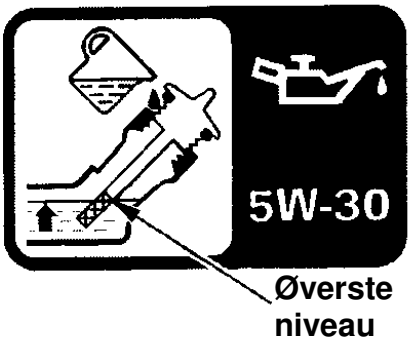

(ET, HT, EW, LW, TC, TCS)

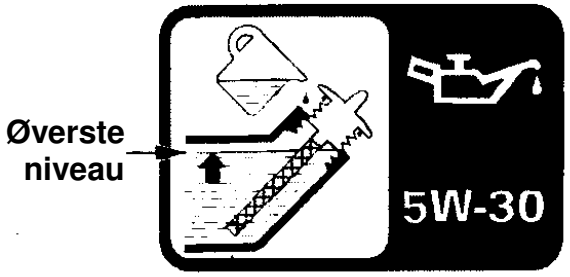

Motorolieindhold: 3,1 liter

Anbefalet motorolie:
Anvend en førsteklasses 4-takts motorolie, der opfylder kravene for API klassifikationen SE eller højere.
Kontroller altid API klassifikationen på oliedunken og forvis dig om at bogstaverne SE eller højere er nævnt.

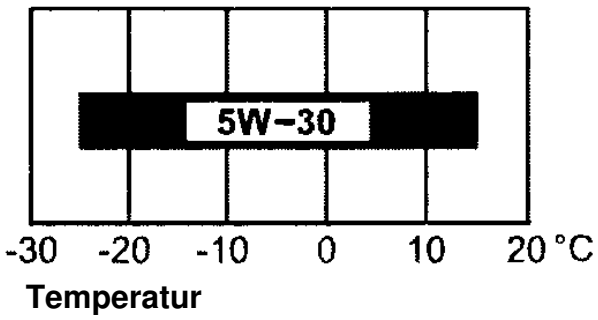

SAE 5W-30 anbefales til generel brug.

BEMÆRK:
- Motorolien er en væsentlig faktor for motorens ydelse og levetid. Brug af en ikke selv-rensende motorolie eller en 2-taktsmotorolie vil forkorte motorens levetid.
- Kørsel med for lidt motorolie påfyldt motoren kan forvolde alvorlige skader på motoren.

ADVARSEL:

- **Kør aldrig med sneslyngen på et lukket eller bare delvist lukket område. Udstødningsgas indeholder giftig kulilte, en farveløs, lugtfri gasart. Indånding kan resultere i tab af bevidsthed og dødsfald.**

1. Drej tændingskontakten over i kørestilling.

(ET, EW, TC) **(HT, LW, TCS)** **(ETS, HTS)**

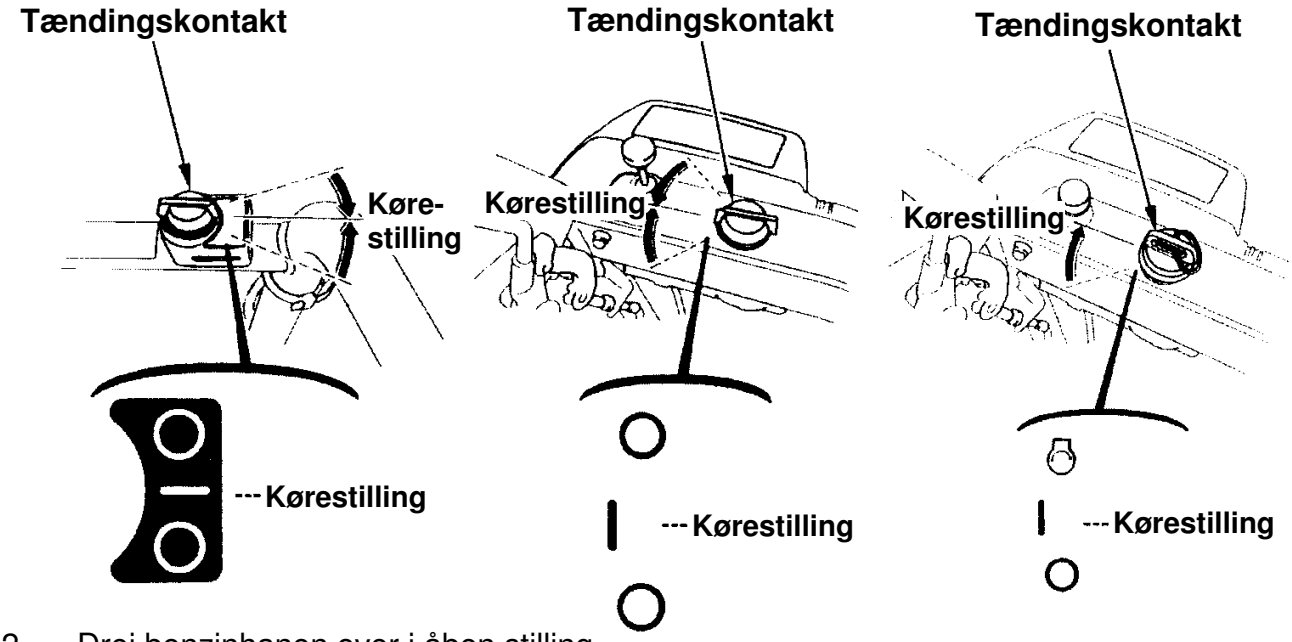

2. Drej benzinhanen over i åben stilling.
   Kontroller at aftapningsskruen i karburatoren er lukket.

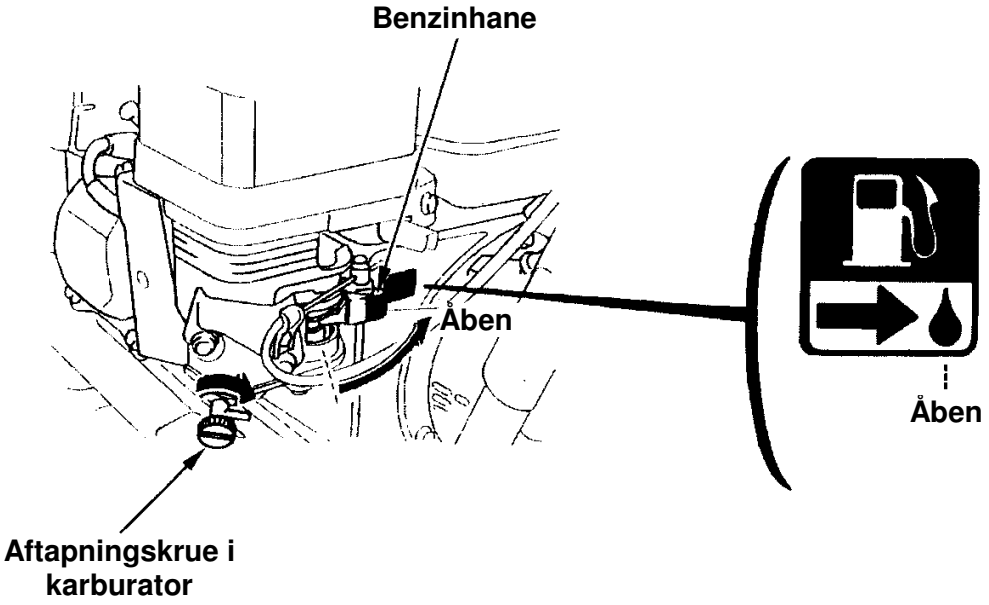

3. I koldt vejr og når motoren er kold, luk chokeren.

(ET, EW)

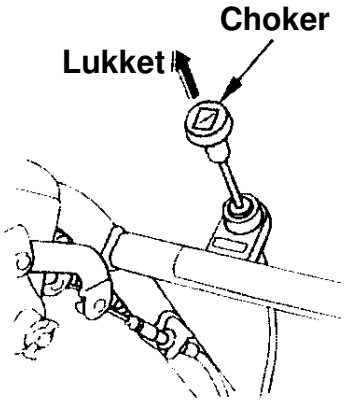

(HT, LW)

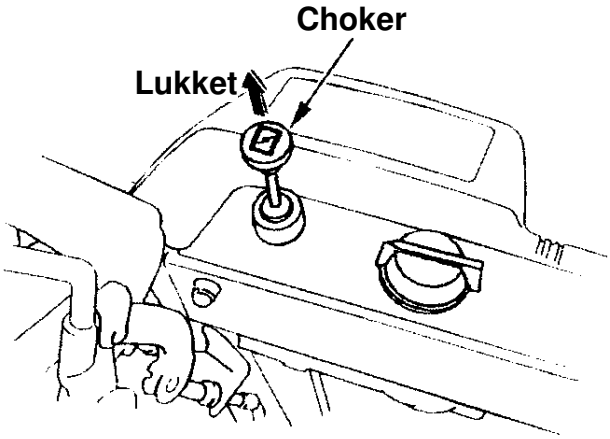

(ETS, HTS)

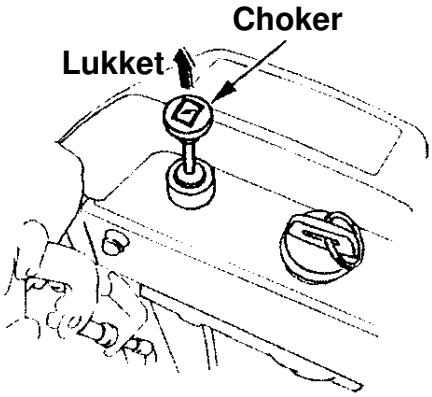

(TC, TCS)

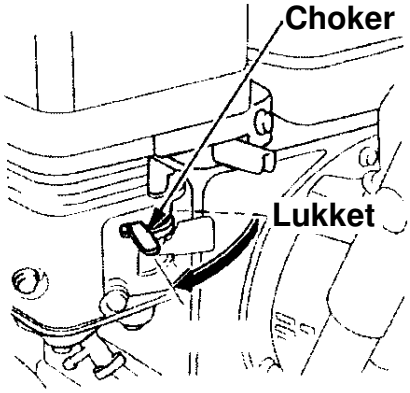

AC elektrisk start (TCS)

4. Tilslut hunstikket for enden af netledningen til kontaktboksen på sneslyngen og hanstikket til en korrekt jordforbunden 120 volt stikkontakt.

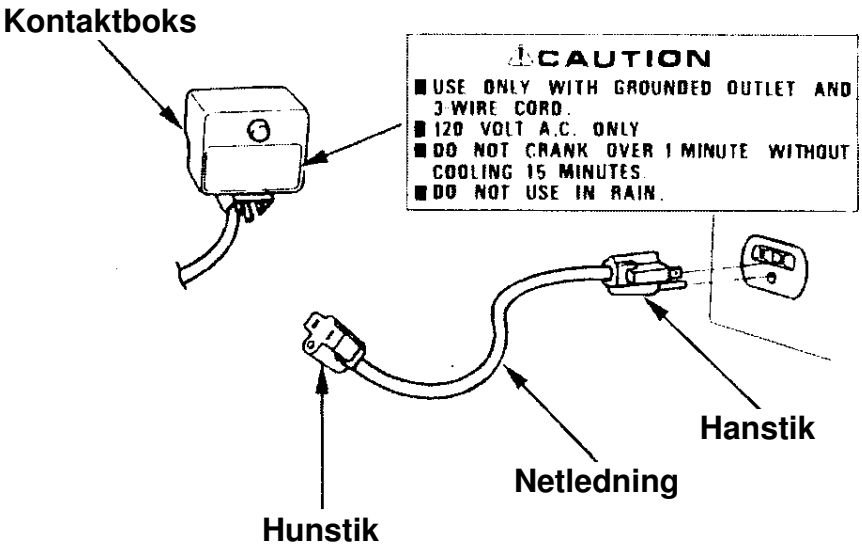

ADVARSEL:

- **For at minimere risikoen for elektriske stød, skal der altid anvendes en netledning med tre ledere med en kapacitet på minimum 15 ampere. Kontroller at stikkontakten er korrekt jordforbundet.**
- **Tilslut og afmonter aldrig netledningen med fugtige hænder.**
- **Afmonter altid netledningen ved at holde i stikket både ved kontaktboksen og ved stikkontakten. Træk aldrig i ledningen for at afmontere den.**

5. Tryk på startknappen indtil motoren starter.

BEMÆRK:

- Lad aldrig startmotoren kører i mere end 1 minut ad gangen. Hvis motoren ikke starter, slip startknappen og lad startmotoren køle af i 15 minutter inden startknappen aktiveres igen.
- For at undgå alvorlige motorskader, må startmotoren aldrig aktiveres mens motoren kører.
- Efter at motoren er startet, afmonter netledningen fra stikkontakten først og derefter fra kontaktboksen på sneslyngen.

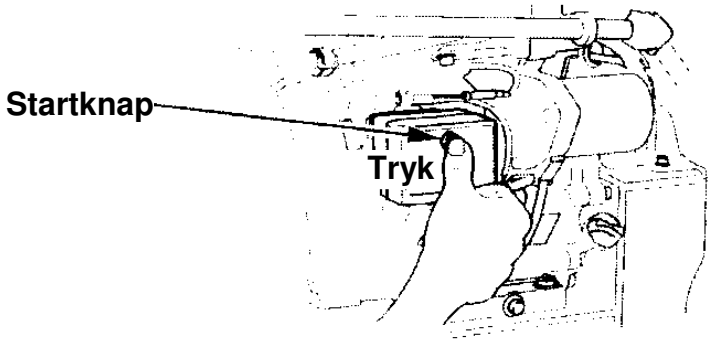

Manuel start med starthåndtaget

6. Træk i starthåndtaget indtil der mærkes modstand og træk derefter hurtigt til i trækretningen.

BEMÆRK:
- Undgå at starthåndtaget farer tilbage. Før det langsomt tilbage med hånden, for at undgå skader på rekylstarteren.
- Træk aldrig i starthåndtaget mens motoren kører, det vil forvolde skader på rekylstarteren.

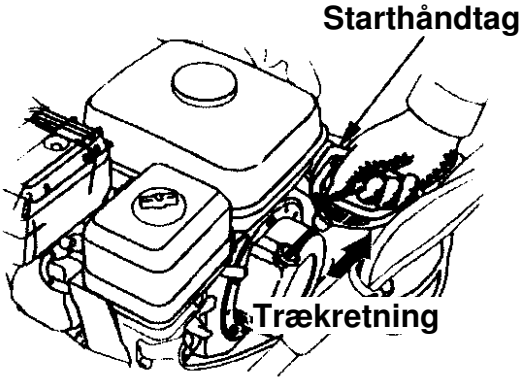

7. Lad motoren varme op i nogle minutter. Hvis chokeren har været anvendt, flyttes den gradvist til åben stilling, mens motoren varme op.

(ET, EW)

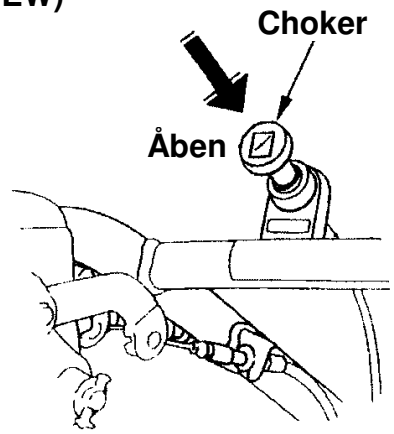

(HT, LW)

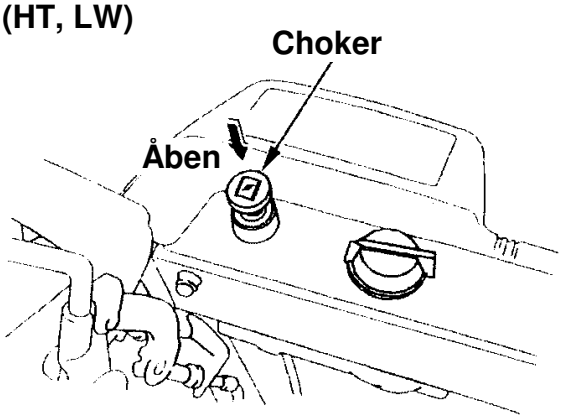

(ETS, HTS)

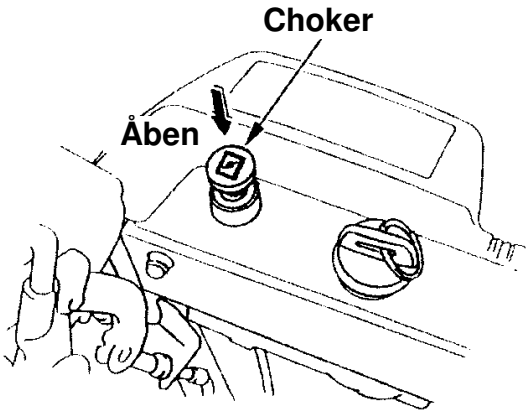

(TC, TCS)

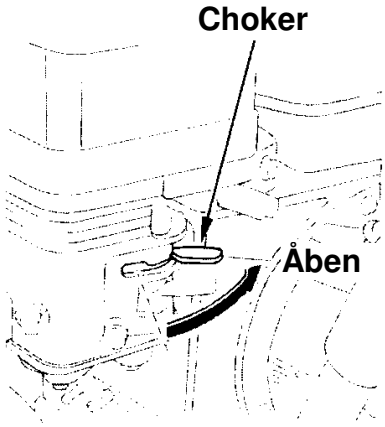

12 volt elektrisk start (ETS, HTS)

1. Drej benzinhanen over i åben stilling.
   Kontroller at aftapningsskruen i karburatoren er lukket.

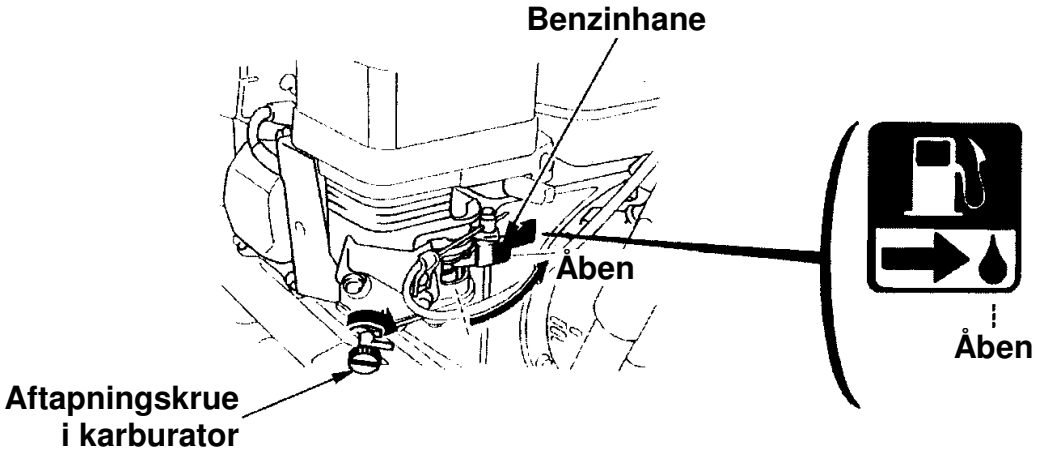

2. I koldt vejr og når motoren er kold, flyt chokeren til lukket stilling.

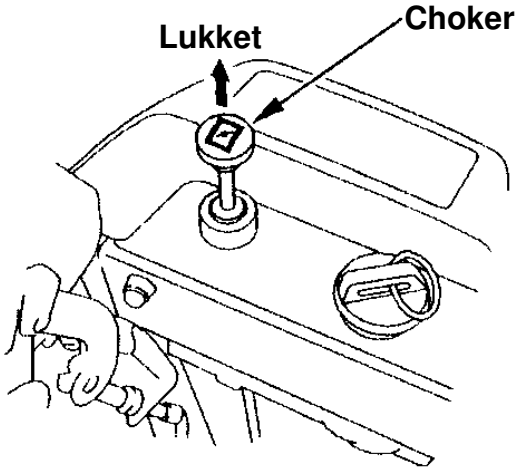

3. Drej tændingskontakten over i kørestilling.

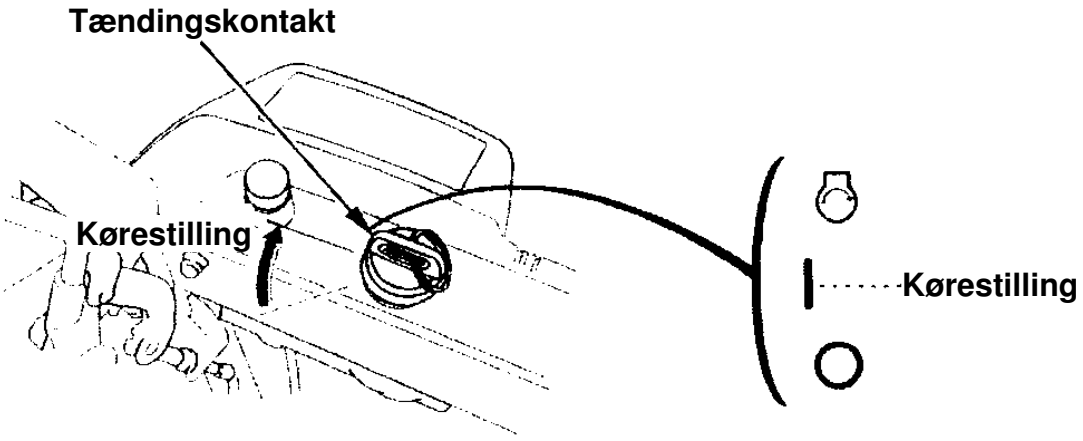

4. Drej tændingsnøglen over på start og hold den der indtil motoren starter.

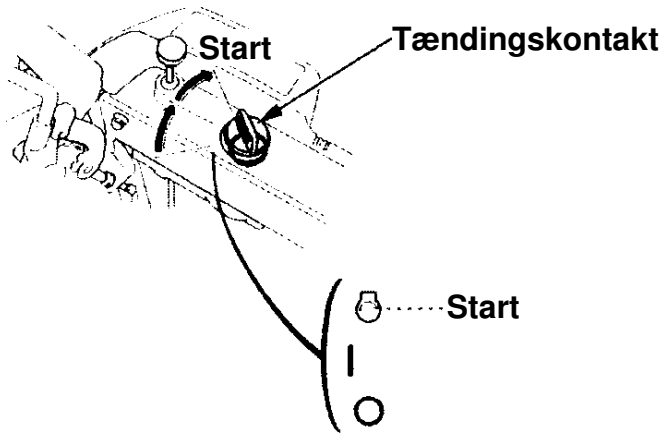

BEMÆRK:

- Hvis motoren ikke starter indenfor 5 sekunder efter startmotoren er aktiveret, bør der ventes ca. 10 sekunder inden næste forsøg på at starte motoren.

OBS:

- Når startmotorens omdrejninger falder efter nogen tid, er det tegn på at batteriet trænger til at blive ladet op.

5. Når motoren er i gang, slippes tændingsnøglen, så den drejer tilbage i kørestillingen. Tændingskontakten drejer automatisk tilbage i kørestillingen, når den slippes.

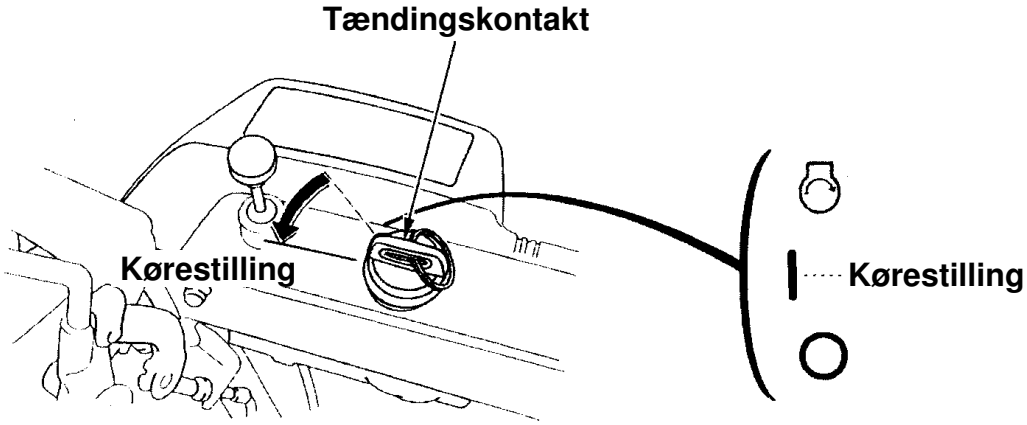

6. Lad motoren varme op i nogle minutter. Hvis chokeren har været anvendt, flyttes den gradvist til åben stilling, mens motoren varme op.

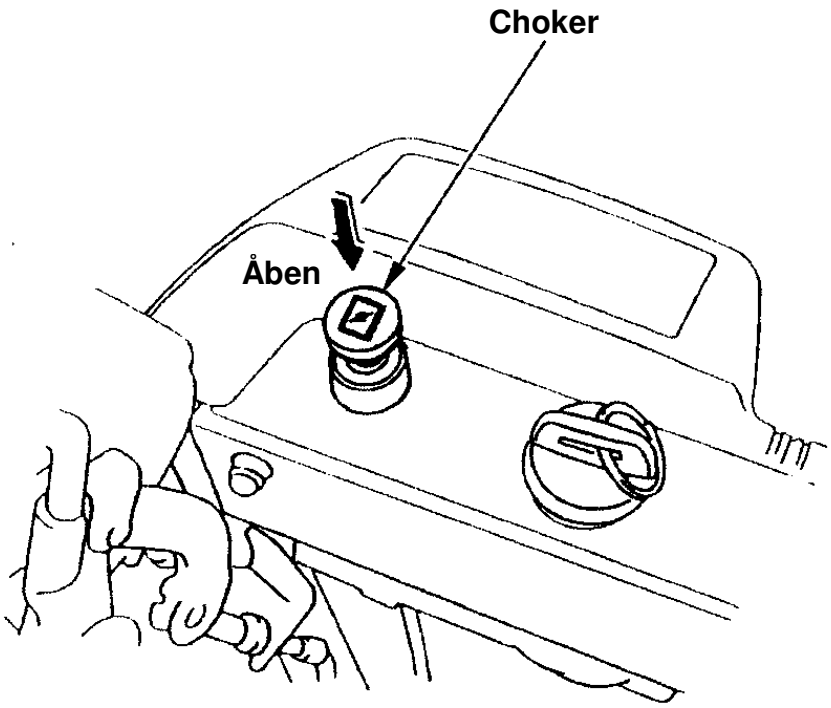

Modifikation af karburatoren til drift med sneslyngen i stor højde

Ved anvendelse af sneslyngen i store højder vil standard blandingen af benzin og luft blive for fed. Ydelsen fra motoren vil mindskes og benzinforbruget vil øges. En for fed benzinblanding vil sode tændrøret, vanskeliggøre start af motoren og øge forureningen.

Ydelsen under drift i stor højde kan forbedres ved en specifik modifikation af karburatoren. Hvis sneslyngen altid skal anvendes i højder over 1.500 meter over havets overflade, bør en autoriseret Honda forhandler udføre denne modifikation. Motoren vil under drift i stor højde med modifikation af karburatoren, opfylde kravene om forurening gennem hele dens levetid.

Selv med korrekt karburatormodifikation vil motorens ydelse mindskes med ca. 3,5 % for hver 300 meter højden øges. Ydelsen vil dog være større end uden eventuel modifikation.

BEMÆRK:

- Drift med sneslyngen i lavere højde med en modificeret karburator, vil resultere i mindsket ydelse, overophedning og eventuelt kraftige skader på motoren, grundet en for mager benzin/luftblanding.

Glidesko og skraber

Justér positionen for både glideskoene og skraberen.

ADVARSEL:

- **Inden justering af positionen på glideskoene og skraberen, kontroller at motoren er stoppet og tændrørshætten er taget af tændrøret.**

Glideskoene og skraberen kan justeres i tre positioner. Vælg den position, der passer bedst til den type overflade der skal ryddes for sne, som er beskrevet i skemaet nedenfor.

OBS:

- Justér højden ens i begge sider.

Efter justering af højden, kontroller at de bolte og møtrikker, der blev løsnet for justeringen, er spændt korrekt fast.

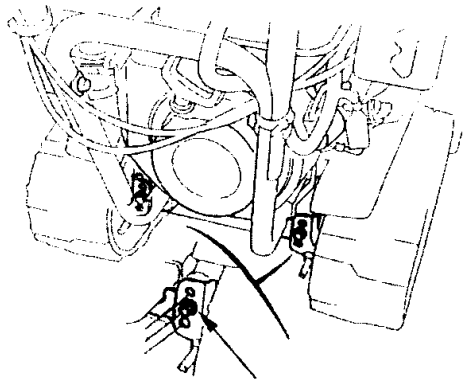

Højdejusteringsbolt (kun model med larvebånd)

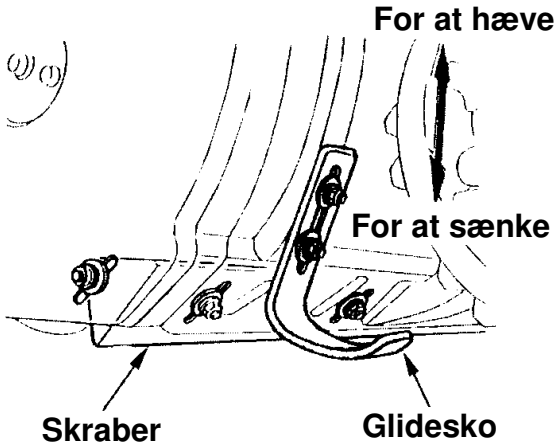

Drift	Højdejusterings-bolt (kun model med larvebånd)	Skraber	Glidesko	
Almindelig rydning	Midt	Midterste position	Midterste position	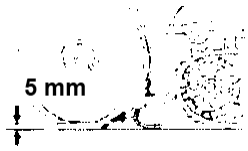
Rydning af hård, kompakt sne	Øverst	Øverste position	Øverste position	
Rydning af sne på ujævn overflade	Nederst	Øverste position	Nederste position	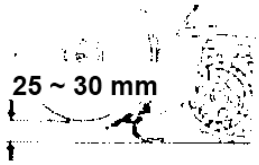

Glidesko

Justér glideskoene på siden af sneslyngens hus, så frigangen er den bedst egnede til arbejdet med at rydde sneen på det valgte område.

ADVARSEL:

- **For at undgå uventet start af motoren, drej tændingskontakten over op stop og tag tændrørshætten af tændrøret.**

1. Placer sneslyngen på en plan, vandret flade og indstil højdejusteringsbolten i den midterste position (kun model med larvebælter).
2. Skru boltene løse og justér glideskoene og skraberen i forhold til området der skal ryddes for sne.

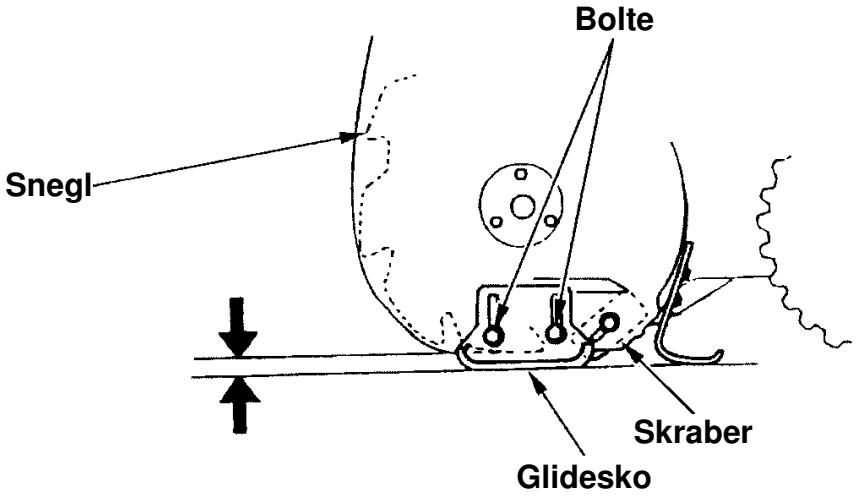

Ved anvendelse på ujævne overflader, sænk glideskoene til det øverste af slidserne for at opnå størst mulige frigang.

Fabriksindstillingens frigang:
På skraberen: 3,0 ~ 7,0 mm.
På sneglen: 8,0 ~ 12,0 mm.

OBS:

- Kontroller at glideskoene er justeret ens i begge sider.
- Kontroller at boltene for glideskoene og skraberen er korrekt fastspændt efter justering.

BEMÆRK:

- Anvend aldrig sneslyngen på knoldet og ujævnt terræn med justering af sneglen justeret til rydning af hård, kompakt sne.
  Dette vil kunne forvolde alvorlige skader på sneslyngens mekanisme.

Anvendelse

ADVARSEL:

- **Inden anvendelse af sneslyngen, bør afsnittet om "Almindelige sikkerhedsregler" på siderne 5 ~ 9 gennemlæses og forstås.**

1. Start sneslyngen, som beskrevet på side 29.
2. Skub gasreguleringen over på fuldgas til normal anvendelse.

(HT, HTS, TC, TCS) **(ET, ETS, EW, LW)**

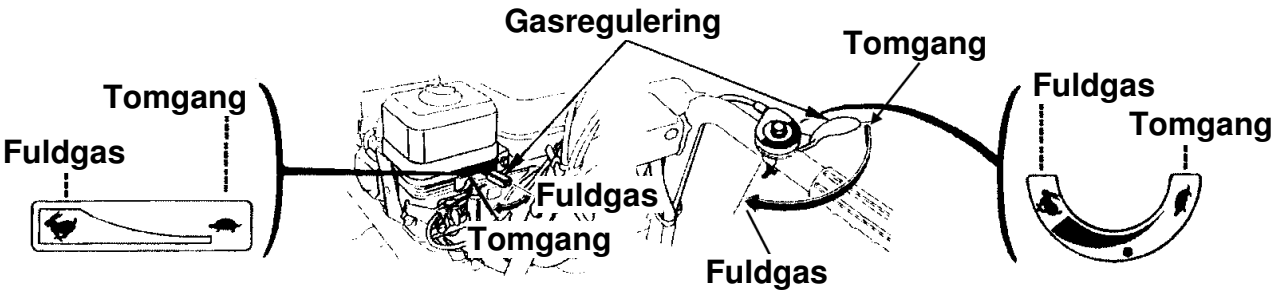

3. Sæt gearvælgeren i det ønske gear.

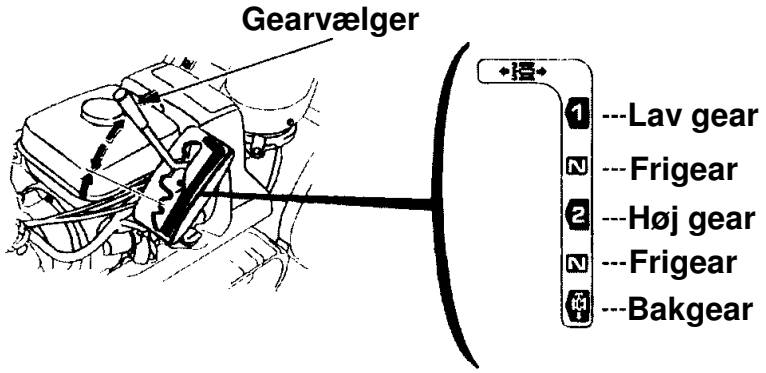

BEMÆRK:

- Kontroller at koblingshåndtaget for fremdrift er sluppet inden der skiftes gear.
- Kontroller at gearvælgeren kommer korrekt ind i rillen.
- Skift aldrig gear mens sneslyngen kører.

OBS:

- Det lave gear anbefales til rydning af dyb og hårdpakket sne.

Sneslyngens hastigheder med gasreguleringen på fuldgas

Gearvælgerens position	Modeller med hjul
	EW, LW
1	0,30 m/sek.
2	0,72 m/sek.
Bakgear	0,72 m/sek.

Gearvælgerens position	Modeller med larvebånd		
	HT, HTS	ET, ETS	TC, TCS
1	0,37 m/sek.	0,34 m/sek.	0,19 m/sek.
2	0,88 m/sek.	0,85 m/sek.	0,47 m/sek.
Bakgear	0,85 m/sek.	0,85 m/sek.	0,47 m/sek.

Hastighederne er opgivet i meter pr. sekund.

4. Justér udkastertuden til den ønskede vinkel og kasteafstand.

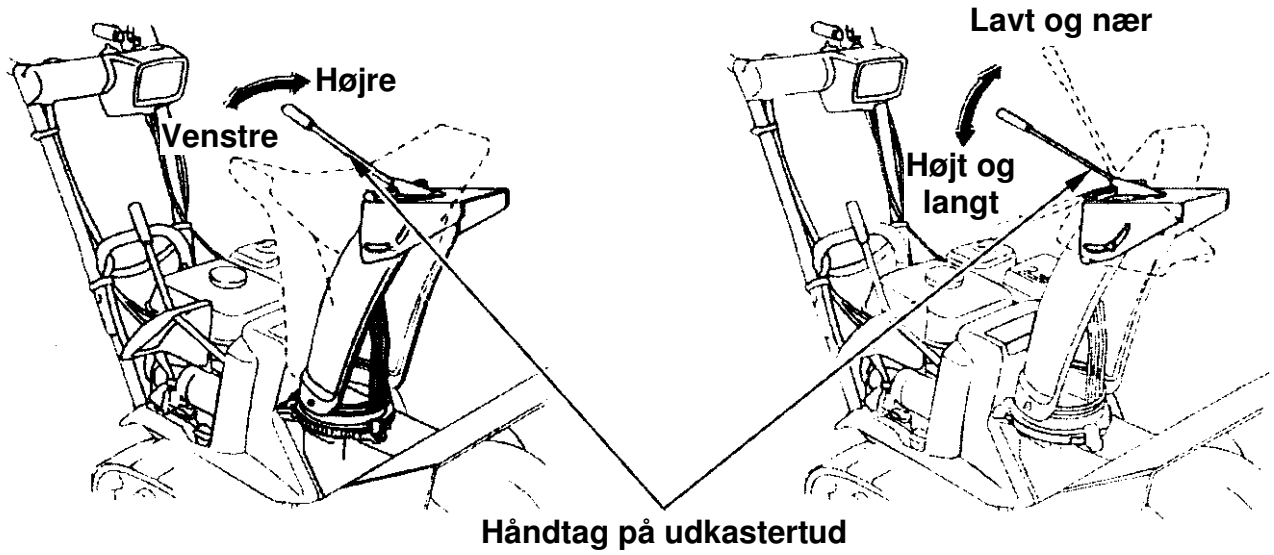

5. Sneslyngen vil begynde at køre og rydde sne samtidigt, når koblingshåndtaget til sneglen trykkes ned mod styret.

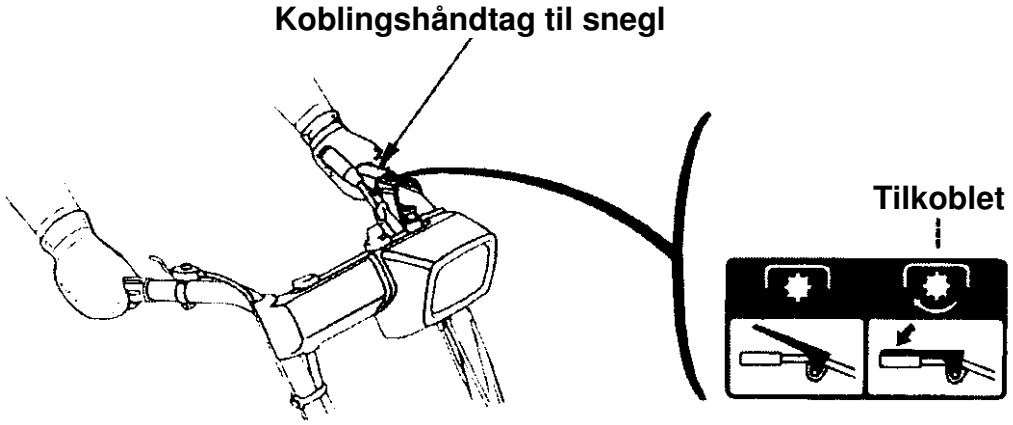

6. For at flytte sneslyngen fra et sted til et andet anvendes kun koblingshåndtaget for fremdrift.

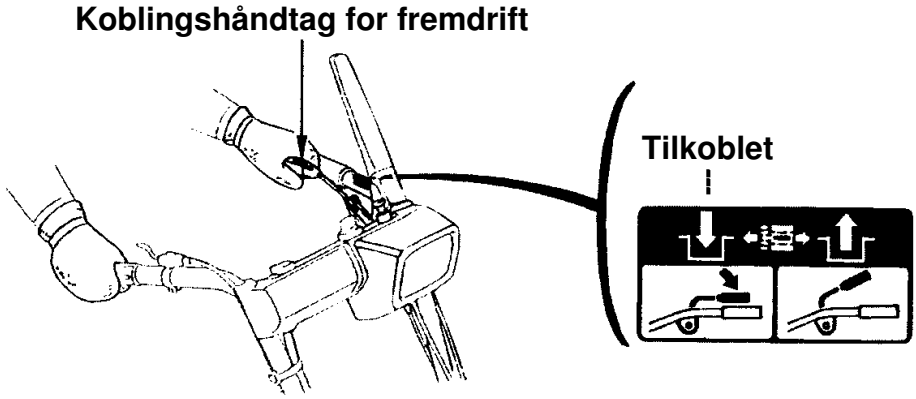

7. For kun at tilkoble sneglen, sæt først gearvælgeren i frigear, derefter trykkes koblingshåndtaget for sneglen mod styret.

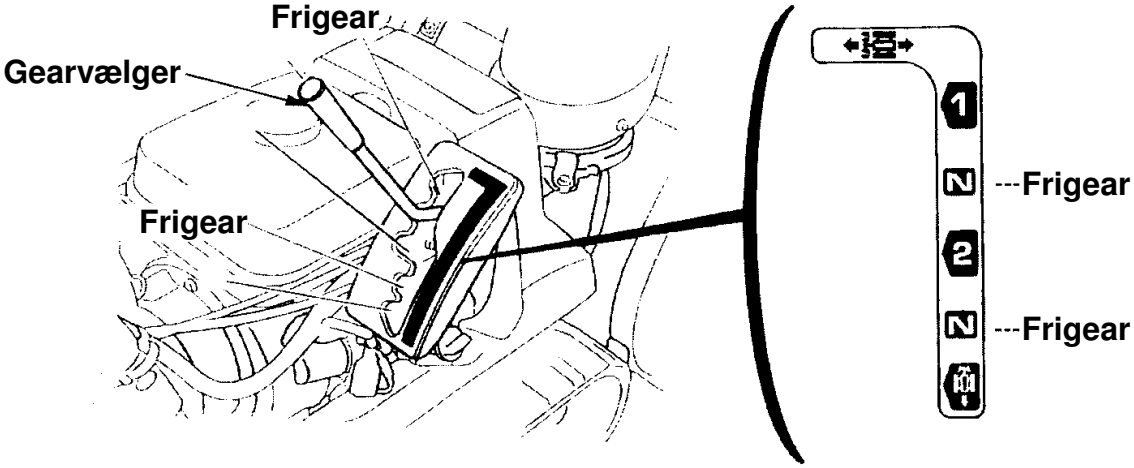

8. Slip koblingshåndtaget for sneglen for at stoppe snerydning og fremdrift.

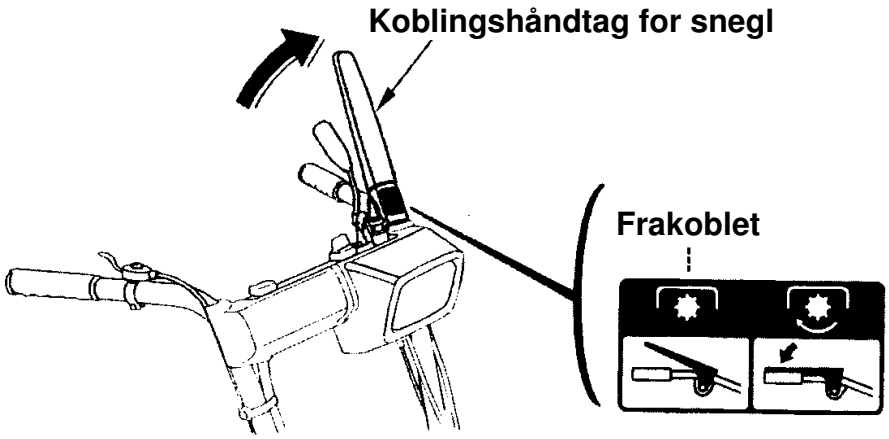

Snerydning

For at opnå den bedste effektivitet, ryd sneen inden den smelter, genfryser og bliver hård. Sænk aldrig motorens omdrejninger under snerydning. Vær opmærksom på følgende ved rydning af hård og/eller dyb sne.

- Ryd i smalle baner.
- Ryd sneen i lavt gear og i smalle baner og brug kun en del af sneslyngens bredde, når der ryddes dyb sne og hård sne.

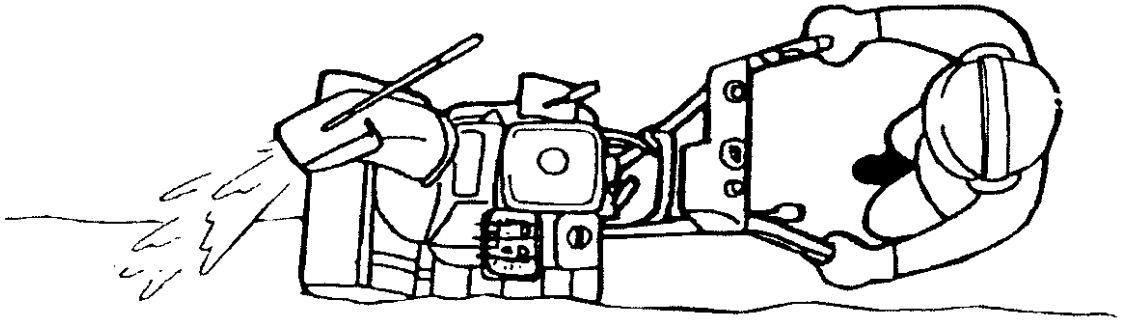

- Uregelmæssig snerydning
  Følg retningslinjerne nedenfor, hvis motoren får trækproblemer, når sneslyngen arbejder i dyb sne og/eller hård sne.

1. Slip koblingshåndtaget for sneglen, så sneglen stopper.
2. Sæt gearvælgeren i frigear.
3. Tryk koblingshåndtaget for sneglen ned for kun at starte sneglen.
4. Slip koblingshåndtaget for sneglen efter motoren har genvundet sine omdrejninger.
5. Sæt gearvælgeren i det ønskede gear og tryk koblingshåndtaget for sneglen mod styret.

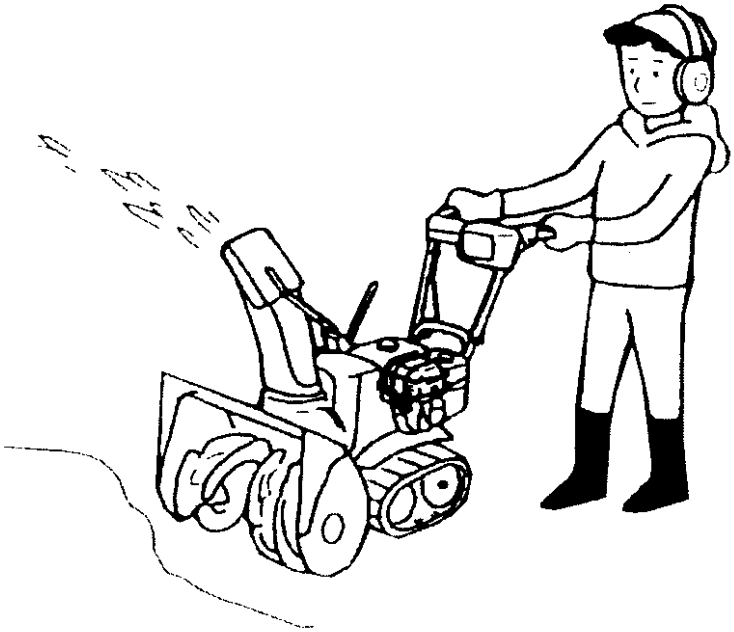

- Snerydning ved at køre sneslyngen frem og tilbage
  Hvis sneen er så fast, at sneslyngen har tilbøjelighed til at køre op over sneens overflade, køres frem og tilbage for at fjerne sneen gradvist.

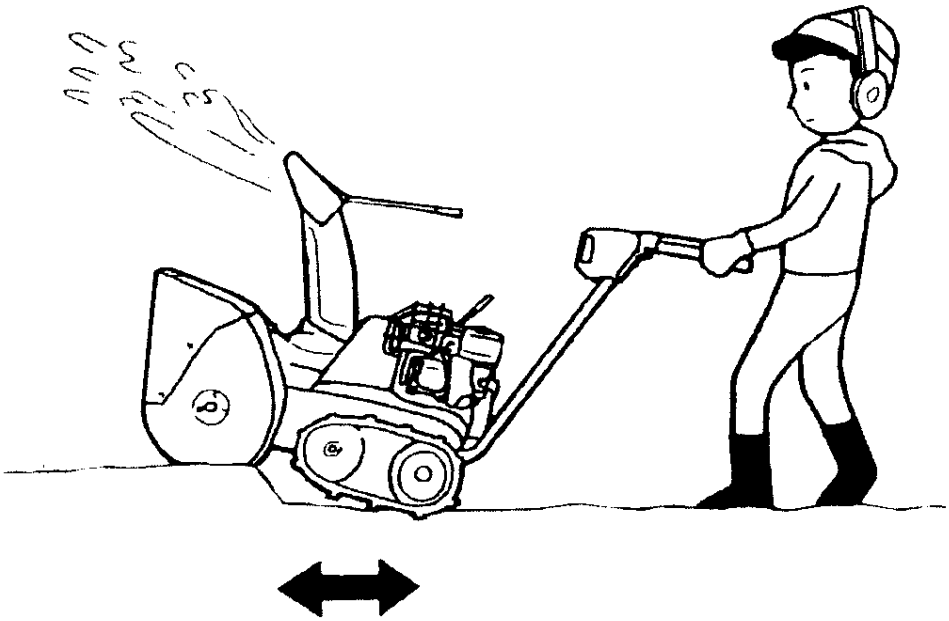

- Trinvis snerydning
  Hvis dybden på sneen er højere end åbningen på sneslyngens hus, bør sneen ryddes i flere trin, som vist nedenfor.

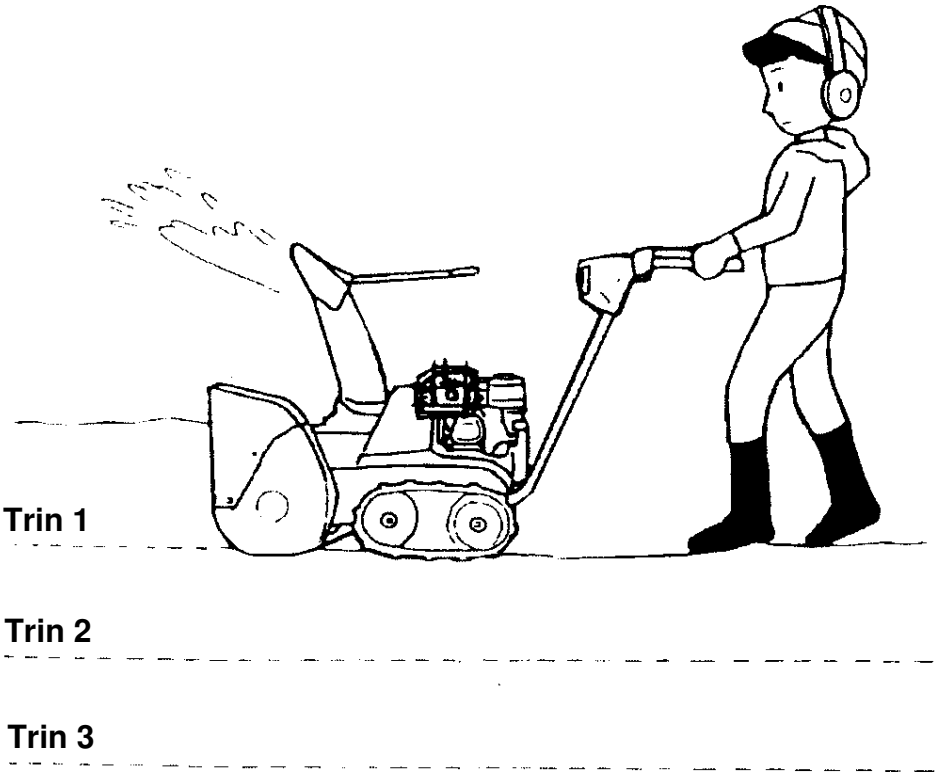

ADVARSEL:

- **Justér udkastertuden, så brugeren ikke rammer sig selv, tilstedeværende, vinduer og andre genstande med den udkastede sne. Hold afstand til udkastertuden, mens motoren kører.**
- **Hvis udkastertuden bliver blokeret, stop motoren og anvend snerydningsstokken eller en stok til at åbne udkastertuden med.**
  Kom aldrig hænderne ned i udkastertuden, mens motoren kører; alvorlige personskader kan blive resultatet.
- **For at køre fra et sted til et andet eller ændre retning, brug koblingshåndtaget for fremdrift. Brug af koblingshåndtaget for sneglen vil få sneglen til at rotere, med risiko for personskader og skader på sneslyngen.**

BEMÆRK:

- Anvend aldrig gearvælgeren, mens sneglen er i bevægelse.
  Kontroller at koblingshåndtaget for både fremdrift og snegl er frakoblet inden gearskift.
- Vær sikker på, at gearvælgeren er helt inde i en rille på gearpladen.
  Lad aldrig gearvælgeren stå mellem to riller.

8. STOP AF SNESLYNGEN

- I en nødsituation:
  Drej tændingskontakten over på stop.

(ET, EW, TC)

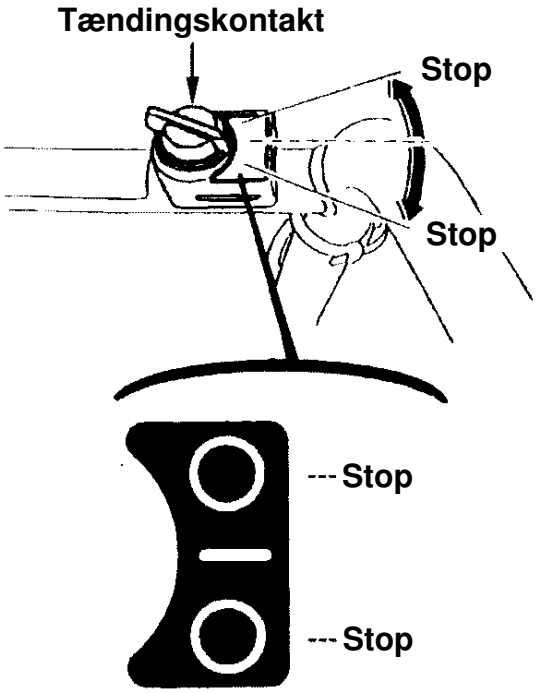

(HT, LW, TCS)

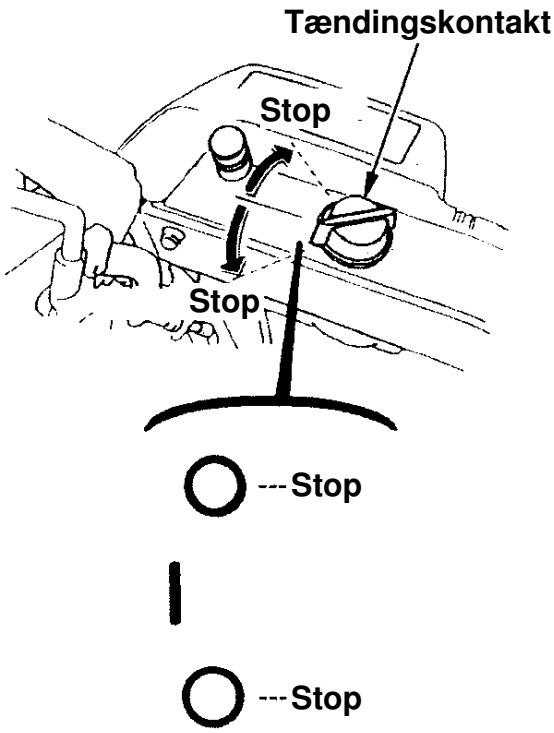

(ETS, HTS)

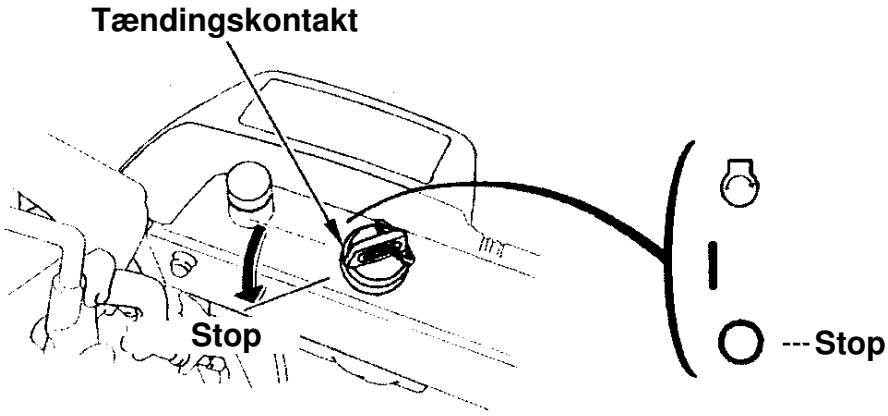

- Ved normal drift:
  (1) Slip koblingshåndtaget for sneglen.
  (2) Lad koblingshåndtaget for fremdrift vippe op til stop (frakoblet).
  (3) Sæt gearvælgeren i frigear.
  (4) Skub gasreguleringen over på tomgang.
  (5) Drej tændingskontakten over på stop.
  ETS, HTS typer:
  Tag tændingsnøglen ud.
  (6) Luk benzinhanen.

Periodiske eftersyn og justeringer af sneslyngen vil sikre sneslyngen lange levetid mens den bevarer sin maksimale ydelse.
Serviceintervaller og vedligeholdelseskrav er beskrevet på næste side.

ADVARSEL:

- **Stop motoren inden der udføres nogen form for kontrol og vedligeholdelse og tag altid tændrørshætten af tændrøret, så motoren ikke kan startes.**
- **Hvis motoren skal køre, kontroller at området er tilstrækkeligt ventileret. Udstødningsgas indeholder giftig kulilte, indånding kan medføre tab af bevidstheden og muligvis dødsfald.**

BEMÆRK:

- Kontroller at sneslyngen ikke kan vælte, placer den på en plan, vandret flade inden der udføres nogen form for kontrol og vedligeholdelse,
- Anvend kun originale Honda reservedele til vedligeholdelse og reparation.
  Brug af uoriginale reservedele kan beskadige sneslyngen.

Serviceskema

HYPPIGHED (3) Regelmæssig vedligeholdelse udføres ved hver angiven måned eller driftstime afhængig af, hvad der kommer først. / Punkt		Daglig	Efter første måned eller 20 timer	Hvert år		Hvert 5. år
				Inden brug	Inden opbe-varing	
Motorolie	Kontroller niveau	O				
	Skift		O	O (1)		
Gearolie	Kontroller niveau			O (2)		
Batterisyre (visse typer)	Kontrol	O				
	Oplad			O (1) (2)	O (1) (2)	
Tændrør	Kontrol/justér			O (1)		
	Skift					O (250 t.)
Glidesko og skraber	Kontrol/justér	O		O (1)		
Larvebælter	Kontrol/justér			O (1)		
Hjul	Kontrol	O			O	
Sikkerhedsbolte på snegl og slynge	Kontrol	O				
Bolte og møtrikker	Kontrol	O				
Slamglas	Rengør				O	
Benzintank og karburator	Tøm				O	
Rustolie	Påfør				O	
Koblingskabel fremdrift	Kontrol/justér			O (1) (2)		
Koblingskabel snegl	Kontrol/justér			O (1) (2)		
Gaskabel	Kontrol/justér			O (1) (2)		
Tomgangshastighed	Kontrol/justér			O (2)		
Ventilspillerum	Kontrol/justér			O (2)		
Forbrændingskammer	Rengør	Efter hver 250 timers drift (2)				
Benzintank og filter	Rengør					O (2)
Benzinslange	Kontrol	Hvert 2. år. Udskift om nødvendigt (2)				

OBS:

(1) Disse dele kan kræve oftere kontrol og udskiftning ved anvendelse under kraftig belastning.

(2) Bør foretages af en autoriseret Honda forhandler, medmindre det nødvendige værktøj og den nødvendige tekniske viden er til stede. Se Honda's værksteds-håndbog for korrekt udførelse af service og vedligehold.

(3) Ved professionel brug, anvend timer i drift for korrekte intervaller til vedligehold.

Værktøj

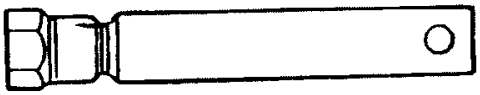

Tændrørsnøgle

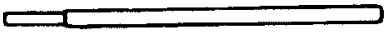

Tværpind til tændrørsnøgle

10 x 12 mm bloknøgle

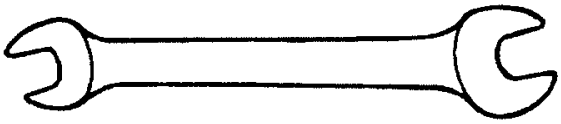

10 x 14 mm bloknøgle

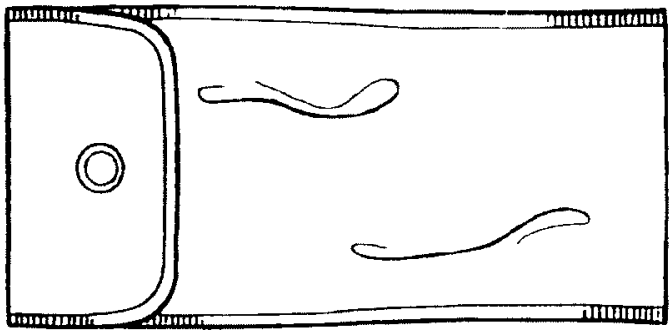

Værktøjspose

Sikkerhedsboltsæt for snegl

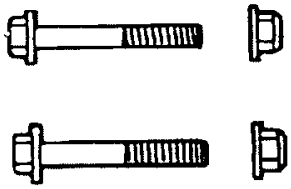

To 6 x 35 mm bolte
To 6 mm låsemøtrikker

Motorolie

Hvis motorolien er beskidt, vil motoren slides hurtigere. Skift olien i de anbefalede intervaller. Oprethold altid det korrekte niveau på motorolien.

Interval for olieskift: Hvert år, inden ibrugtagning.
Anbefalet motorolie: Anvend en førsteklasses 4-takts motorolie, der opfylder kravene for API klassifikationen SE eller højere. SAE 5W-30.
Motorolie indhold: 0,58 ltr.

Hvordan skiftes motorolien:

1. Placer sneslyngen på en plan, vandret flade. Tag olieprop/pinden af og skru olieaftapningsproppen ud.
   Aftap motorolien, mens motoren stadig er varm, for at sikre hurtig og fuldstændig tømning.
2. Monter olieaftapningsproppen igen og spænd den fast.

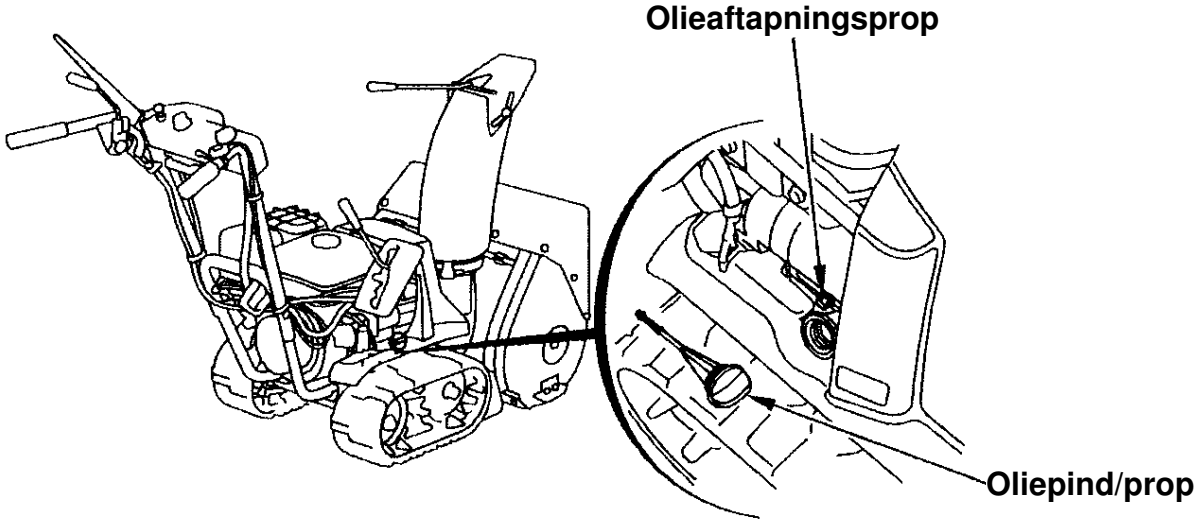

BEMÆRK:

- Hvis motorolien aftappes umiddelbart efter motoren er stoppet, vil temperaturen på olien være høj og kan forårsage forbrændinger.

3. **(ETS, HTS typer)**
   Fyld op med frisk motorolie til øverste niveau, som er indikeret på oliepinden.
   (Kontroller niveauet med oliepinden uden at skrue den ned i påfyldningshullet, men lad den hvile på kanten af hullet.) (Se side 27.)
   (ET, HT, EW, LW, TC, TCS typer)
   Fyld op til øverste niveau.
4. Efter olieskift, skru oliepind/proppen fast.

Vask hænderne med vand og sæbe efter arbejdet med motorolien

(ETS, HTS)

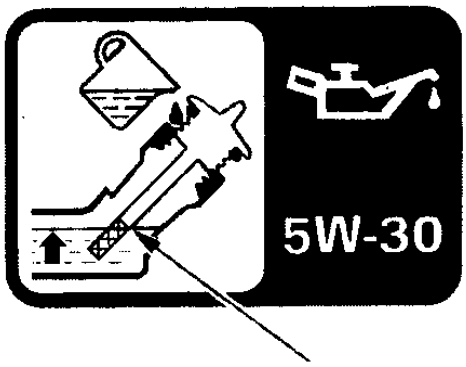

Øverste niveau

(ET, HT, EW, LW, TC, TCS)

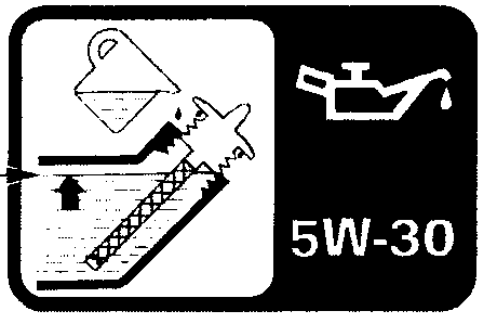

Øverste niveau

OBS:

- Bortskaf den brugte motorolie på en miljømæssig, forsvarlig måde. Den kan eventuelt hældes tilbage i en beholder, der kan lukkes og aflevere den til lokale benzinforhandler. Undlad at smide beholderen væk sammen med det almindelige affald eller at hælde olien ud på jorden.

Tændrør – rengøring og justering

Tændrøret skal regelmæssigt rengøres og justeres for at opretholde en pålidelig tænding.

Interval for rengøring af tændrør: Hvert år inden ibrugtagning.

Procedure for rengøring:

ADVARSEL:

- **Hvis motoren lige har kørt vil tændrøret og lydpotten være meget varme. Pas på ikke at berøre lydpotten, mens den er varm.**

For at sikre korrekt motordrift, skal elektrodeafstanden på tændrøret være korrekt og tændrøret fri for koksaflejringer.

1. Tag tændrørshætten af.
2. Rens eventuel snavs væk fra området omkring tændrøret.
3. Skru tændrøret ud ved hjælp af tændrørsnøglen fra værktøjssættet.
4. Undersøg tændrøret. Smid det væk, hvis elektroderne er slidte eller hvis porcelænet er krakeleret eller revnet. Hvis tændrøret kan anvendes igen, rengøres det med en stål-børste.

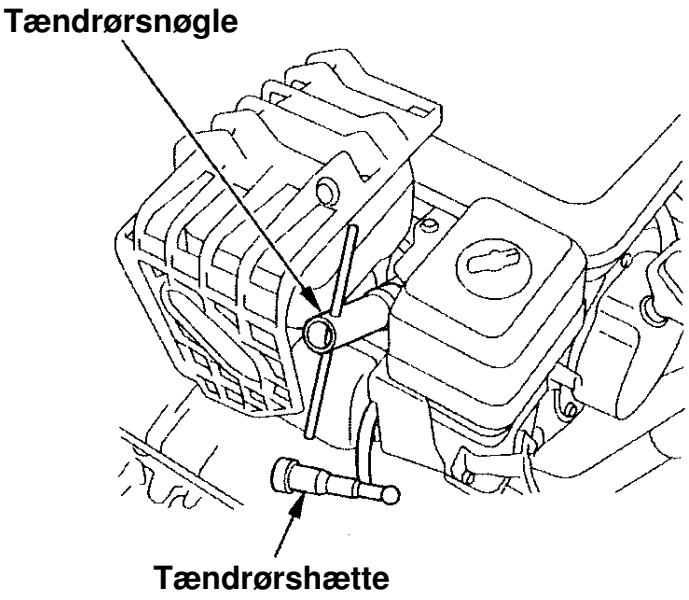

6. Mål elektrodeafstanden med en tændrørssøger.
   Justér elektrodeafstanden ved forsigtigt at bøje sideelektroden.
   Afstanden bør være 0,7 ~ 0,8 mm.

Anbefalede tændrør: BPR5ES (NGK)
W16EPR-U (DENSO)

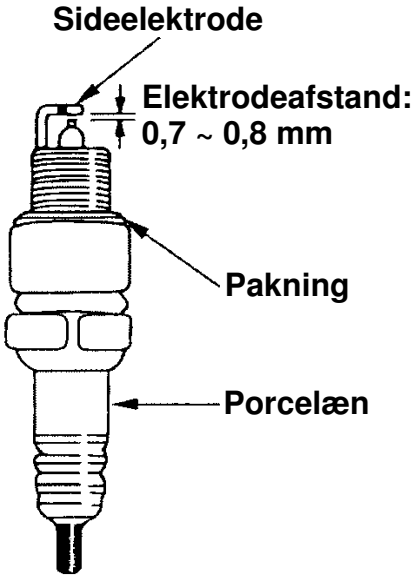

6. Kontroller at pakningen er i god stand og skru tændrøret i med hånden, for at undgå at skrue det skævt i gevindet.
7. Efter et nyt tændrør er monteret med hånden, spændes det ca. ½ omgang yderligere for at tætne pakningen.
   Hvis et tidligere anvendt tændrør bruges igen, spændes det kun ca. ⅛ ~ ¼ omgang for at tætne pakningen.
8. Monter tændrørshætten på tændrøret.

BEMÆRK:
- Anvend kun de anbefalede tændrør. Tændrør med forkert glødetal kan forårsage alvorlige skader på motoren.
- Tændrøret skal spændes korrekt. Et tændrør, der ikke er spændt korrekt, vil blive meget varmt og muligvis beskadige motoren.

Larvebælter – justering (kun modeller med larvebælter)

Interval for justering: Hvert år, inden ibrugtagning

Kontroller at larvebælterne er rengjorte og tørre inden justering. Larvebælterne kan ikke justeres korrekt, hvis de er fyldt med sne, snavs eller dækket af is. Med sneslyngen stående på larvebælterne, kontrolleres frigangen ved at trykke ned på bælterne midt mellem hjulene med et tryk på ca. 15 kg.

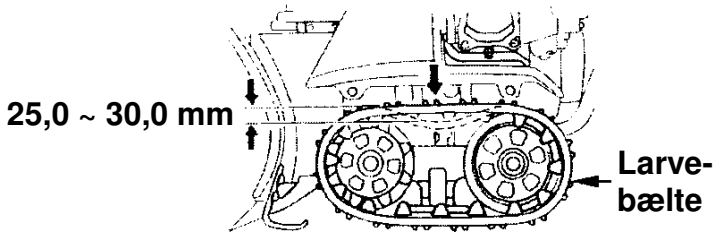

Når larvebælterne er korrekt justeret, bør frigangen være: 25 ~ 30 mm.

Fremgangsmåde ved justering:

1. Skru låsemøtrikkerne i både højre og venstre side løse og drej justeringsmøtrikkerne indtil den korrekte frigang er opnået.
2. Efter justering spændes låsemøtrikkerne fast

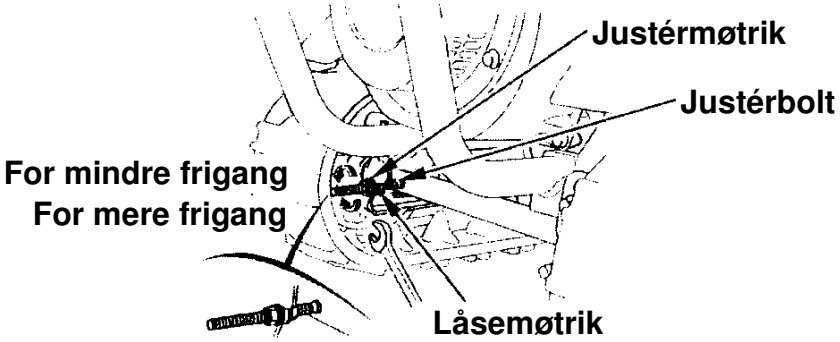

Dæk (kun modeller med hjul)

BEMÆRK:

- Anvend aldrig sneslyngen med flade hjul. Det vil kunne resultere i at dækket hopper af fælgen.
- For højt dæktryk vil forårsage kraftig slitage på dækkene. Pump kun dækkene op til det anbefalede dæktryk.

Inden hver anvendelse kontroller at dæktrykket er korrekt med en dæktryksmåler.
Dæktryk: 80 ~ 100 kPa (11,4 ~ 14 psi)

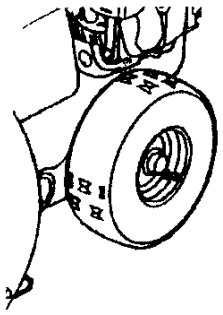

Kontroller snegl, slynge, bolte og møtrikker

Kontroller de følgende punkter for at sikre pålidelig drift hvert år inden ibrugtagning.

- Møtrikker, bolte og skruer: kontroller at de er korrekt spændt.
- Sneslyngens komponenter: kontroller, at sneglen og slyngen er i god stand.
- Hvis der er nogen problemer, bør en autoriseret Honda forhandler kontaktes.

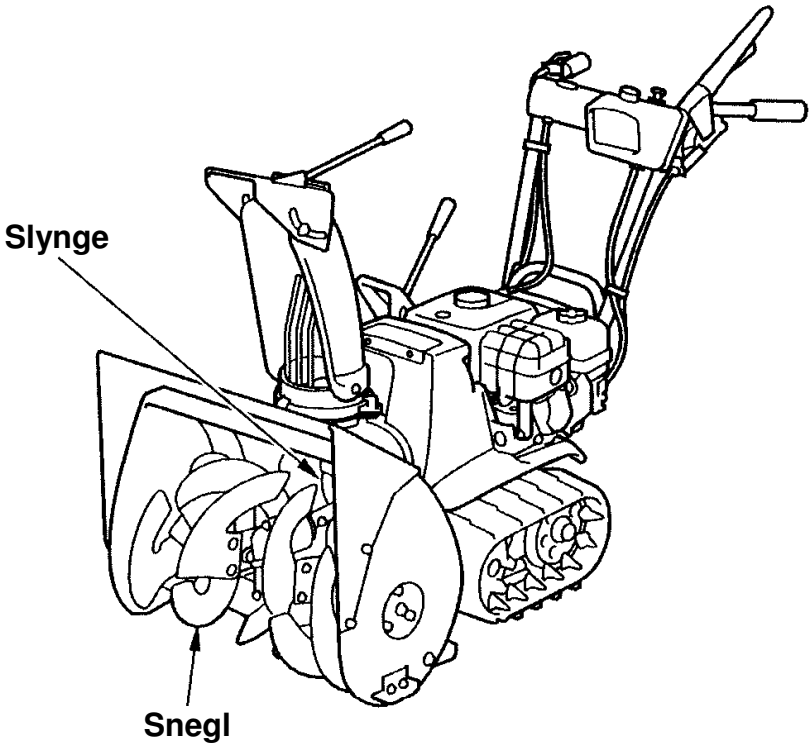

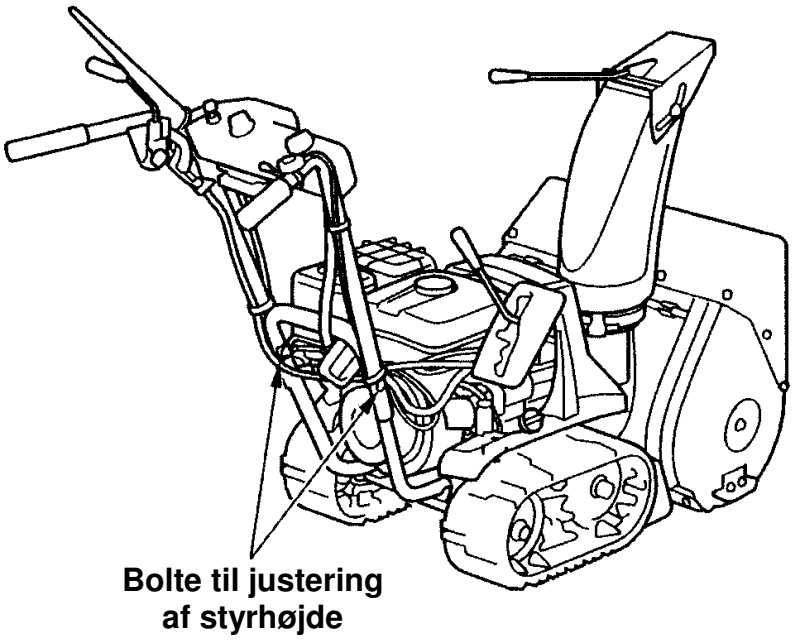

Sikring (ETS, HTS typer)

Hvis sikringen skulle brænde over, udskiftes den med en ny sikring med samme værdi efter, at årsagen til, at den oprindelige sikring brændte over, er udbedret. Hvis sikringen skiftes uden, at årsagen er udbedret, vil den nye sikring også brænde over.

BEMÆRK:

- Udskift aldrig sikringen med andre end den anbefalede sikring med den korrekte værdi. Anvendelse af andet, som f.eks. ståltråd, ledning og aluminiumsfolie vil kunne forårsage brand i de andre elektriske dele på sneslyngen.

Udskiftning af sikring

1. Tag dækslet over batteriet af.
2. Skift sikringen, som er vist på billedet nedenfor.

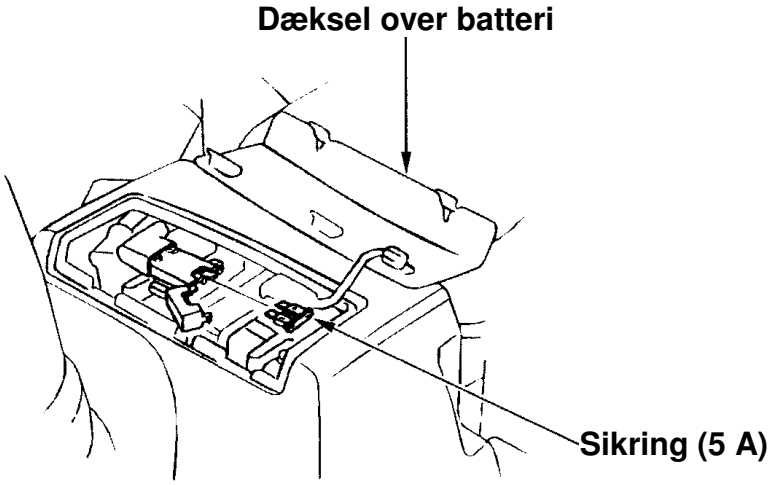

Batteri – afmontering/installation (ETS, HTS typer)

ADVARSEL:

- **Batterier afgiver eksplosive gasarter, hvis disse antændes vil batteriet eksplodere og vil kunne forårsage alvorlige personskader, stor risiko for øjenskader.**
- **KEMISK RISIKO: Batterisyren indeholder ætsende svovlsyre. Undgå kontakt med øjne og hud, selv kontakt gennem tøj, kan syren forårsage alvorlige brandsår. Bær ansigtsskærm og beskyttende tøj.**
- **Hold åben ild og gnister væk og undgå rygning på stedet.**
  MODGIFT: Hvis der kommer batterisyre i øjnene, skyl grundigt med varmt vand i mindst 15 minutter og tilkald omgående læge.
- **GIFT RISIKO: Batterisyren er giftig.**
  MODGIFT: Udvendig: Skyl grundigt med vand.
  Indvendig: Drik meget vand eller mælk. Derefter mere mælk sammenpisket med æg eller vegetabilsk olie og tilkald straks læge.
- **Opbevar batterisyre utilgængeligt for børn.**

Afmontering:

1. Tag udkastertuden af.
2. Tag motordækslet af.
3. Afmonter minuskablet (-) af batteriets minuspol (-) og først derefter afmonteres pluskablet (+) fra batteriets pluspol.
4. Skru møtrikkerne på batteriholderen af og tag holderen af.

Installation:

1. Sæt batteriet ned i sneslyngen.
2. Sæt batteriholderen ned over boltene og spænd møtrikkerne fast.
3. Tilslut først pluskablet (+) til batteriets pluspol (+) og til sidst tilsluttes minuskablet (-) til batteriets minuspol (-).
4. Monter motordækslet.
5. Monter udkastertuden.

[Eksempel: Model med larvebælter]

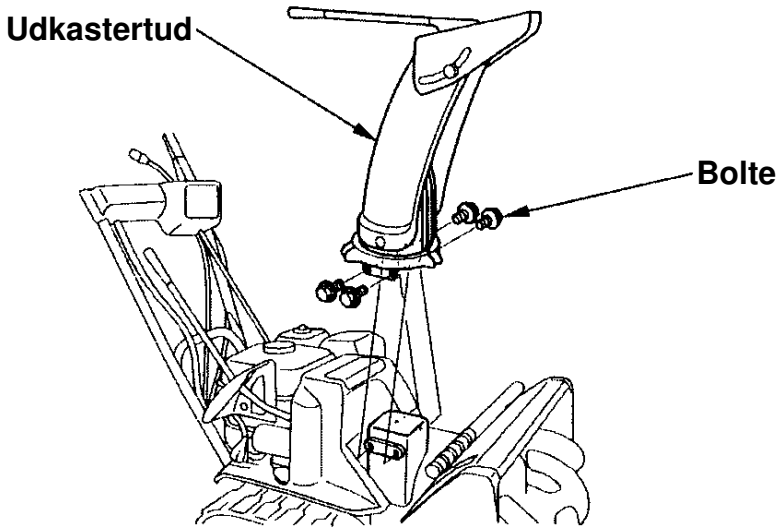

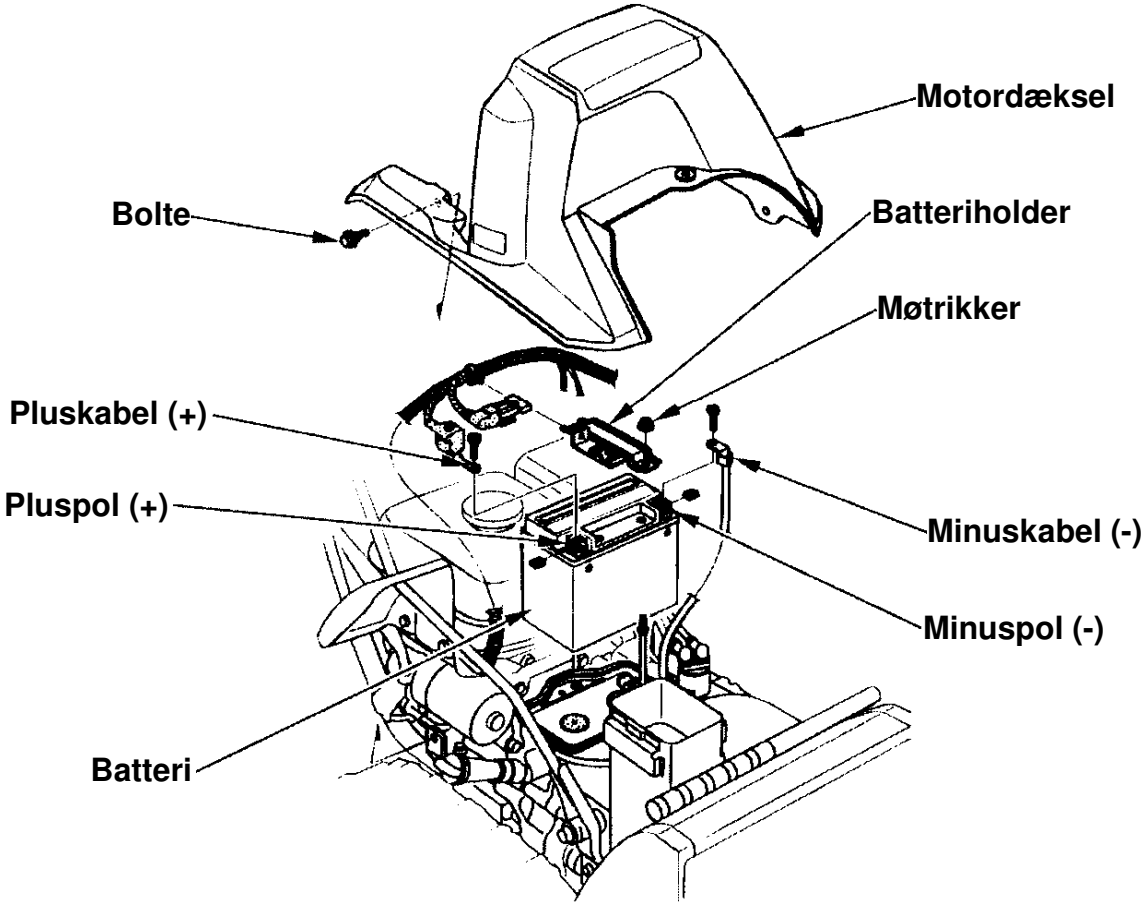

BEMÆRK:

- Når kablerne skal afmonteres, kontroller at minuskablet (-) altid afmonteres først. Ved montering skal pluskablet (+) altid monteres først, derefter minuskablet (-).
  Af - og påmonter aldrig batterikablerne i omvendt rækkefølge, det ville kunne resultere i kortslutninger, hvis et stykke værktøj kommer i forbindelse med en af polerne.

Vedligeholdelse af batteriet

Oplad batteriet hver 6. måned, når det er sat til opbevaring efter afslutningen på vintersæsonen. Kontroller batteriet og oplad det inden sneslyngen atter tages i brug efter lang tids opbevaring. For en passende batterioplader, kontakt en autoriseret Honda forhandler.

Dette symbol på batteriet fortæller, at batteriet ikke må behandles, som almindeligt husholdningsaffald og smides sammen med dette.

OBS:

- Forkert bortskaffelse af batteriet efter endt levetid kan være skadelig for natur, miljø og den menneskelige sundhed.
  Følg altid den lokale lovgivning ved bortskaffelse af batterier.

10. OPBEVARING

Inden opbevaring af sneslyngen i en længere periode;
1. Kontroller at opbevaringsstedet er tørt og fri for støv.
2. Kontroller at tændingskontakten er på stop.
3. Aftap benzinen.

ADVARSEL:
- **Benzin er meget brandfarlig og kan eksplodere under særlige forhold. Undgå åben ild og gnister i nærheden af benzinen.**
- **Aftap aldrig benzinen fra benzintanken, mens lydpotten stadig er varm.**

a. Åben for benzinhanen.
b. Åben aftapningsskruen i karburatoren og aftap benzinen fra benzintanken i en godkendt benzindunk. Efter aftapning, luk aftapningsskruen i karburatoren og luk benzinhanen.

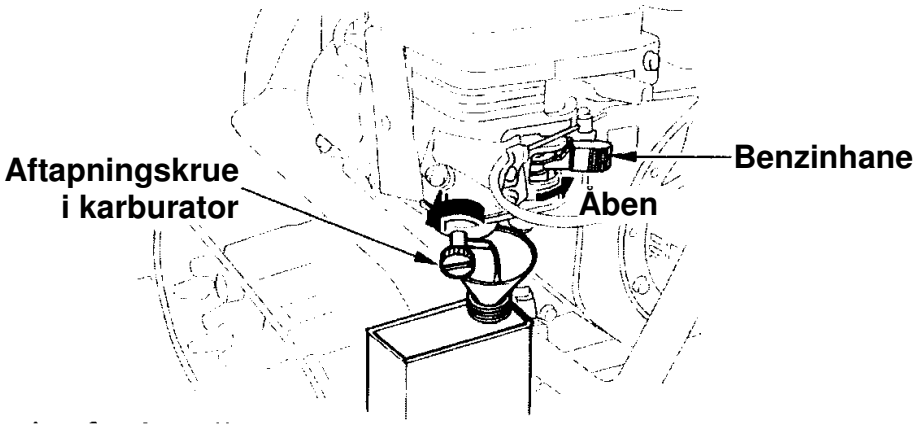

3. Rengør slamglasset.

a. Luk benzinhanen, skru slamglasset af og rengør det i en ikke brandfarlig rensevæske.
b. Monter o-ringen og slamglasset og spænd det fast.

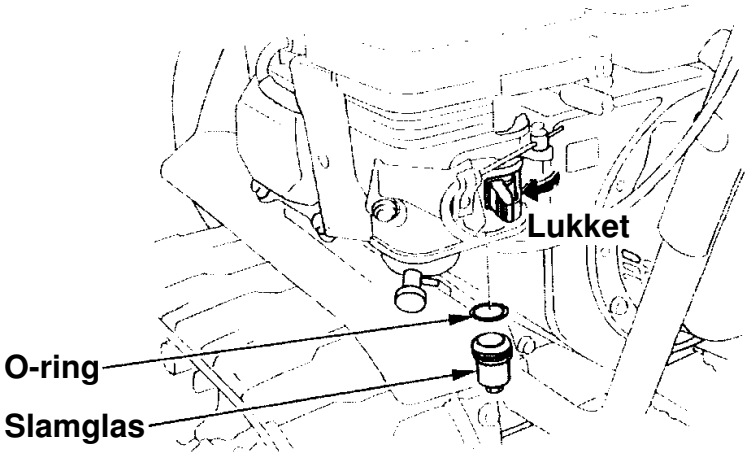

4. Tag tændrøret ud og kom det, der svarer til tre skefulde ren motorolie, ned i cylinderen. Træk forsigtigt i starthåndtaget to til tre gange for at fordele olien. Monter tændrøret.
5. Træk langsomt i starthåndtaget indtil der føles modstand; stemplet kommer op i kompressionsslaget. I denne position er både indsugnings- og udstødningsventilen lukket. Når sneslyngen opbevares i denne position, forhindres rustdannelser på ventilerne.

Påfør olie på følgende dele til smøring og rustbeskyttelse.

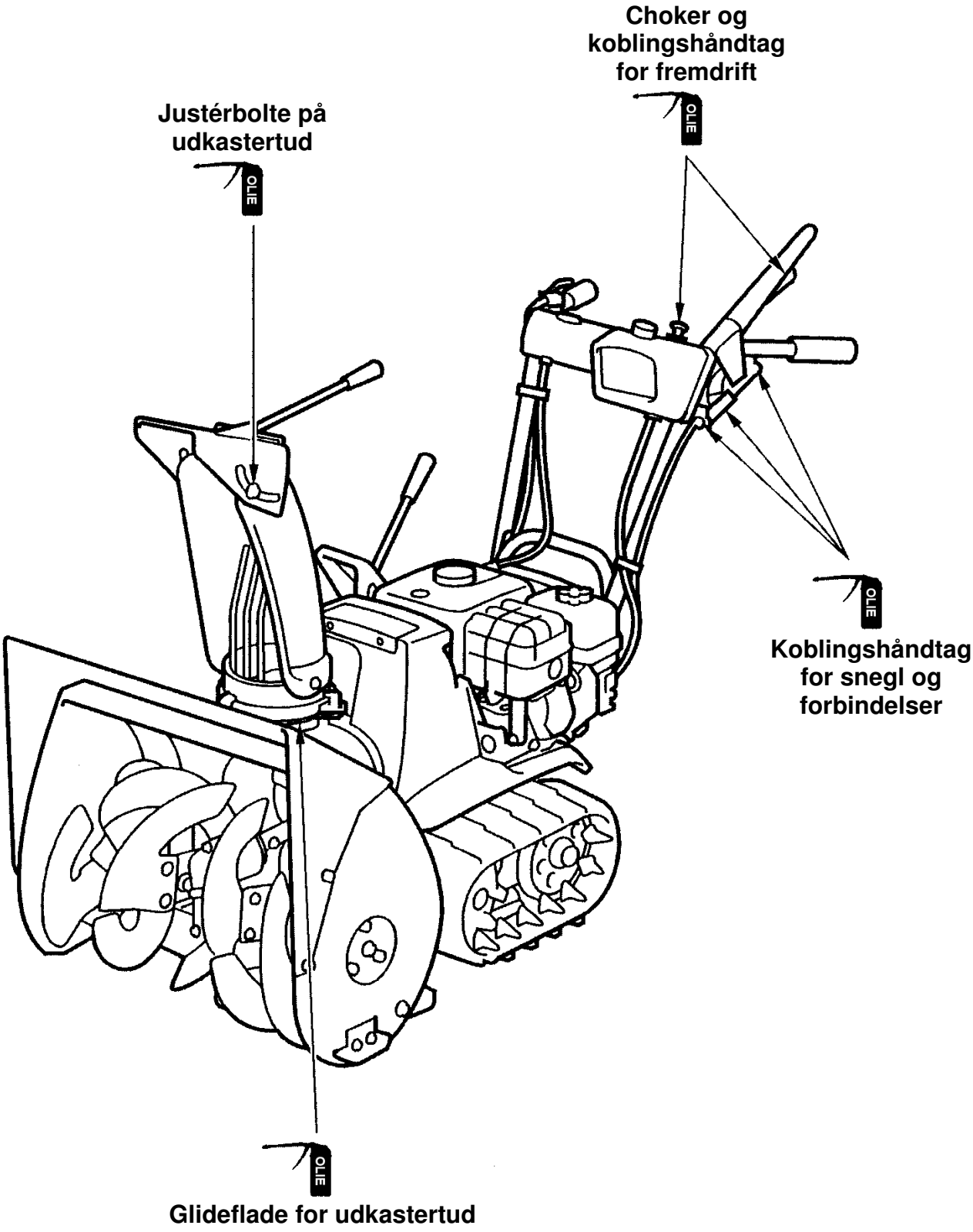

Motoren kan ikke starte:

1. Er der tilstrækkelig benzin?
2. Er benzinhanen åben?
3. Kommer benzinen frem til karburatoren?
   Kontroller ved at løsne aftapningsskruen i karburatoren med benzinhanen åben.
   Benzinen skal løbe frit fra karburatoren.

ADVARSEL:

- **Benzin er meget brandfarlig og kan eksplodere under særlige forhold.**
  Hvis der spildes benzin, kontroller at området er helt tørt inden start af motoren.
  Spildt benzin kan antændes.

4. Er tændingskontakten i kørestilling?
5. Er der gnist på tændrøret?
   a. Rengør tændrøret.
   b. Monter tændrøret igen hvis det kan genbruges ellers monter et nyt.
6. Hvis sneslyngen stadig ikke kan starte, bringes den til en autoriseret Honda forhandler.

Når sneglen ikke virker:
Kontroller sikkerhedsboltene og udskift dem, hvis de er knækket. Slå dem ud med tværpinden fra værktøjssættet.
Fastgør de nye sikkerhedsbolte med de nye 6 mm. selvlåsende møtrikker.
Ekstra sikkerhedsbolte og møtrikker er leveret med sneslyngen.

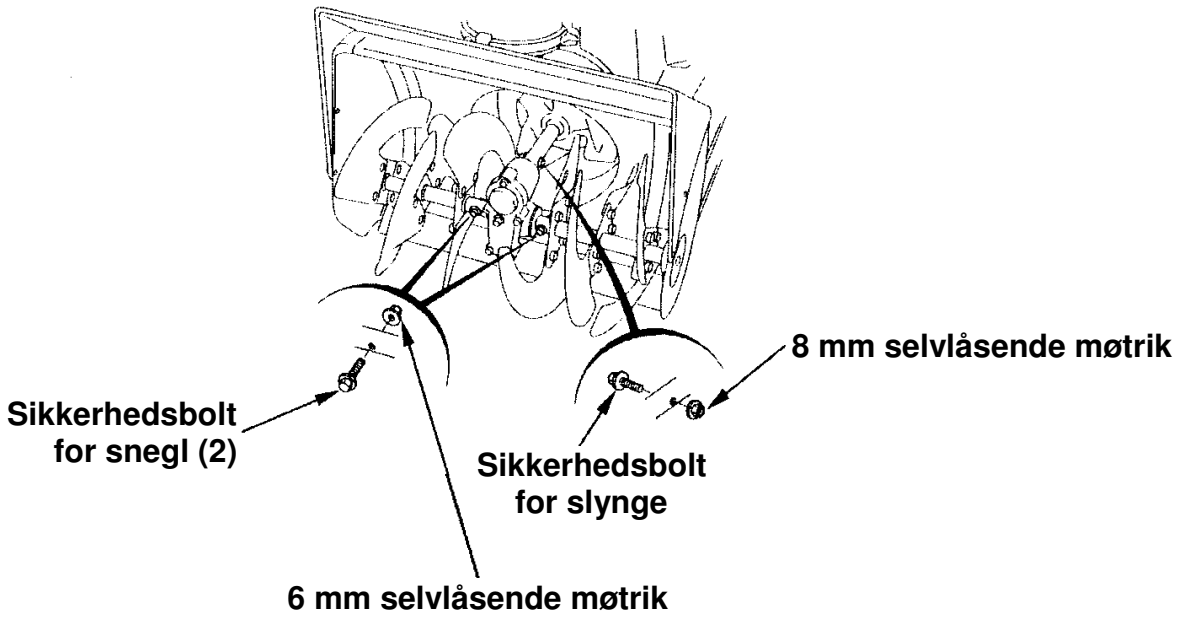

Når slyngen ikke virker:
Kontroller sikkerhedsbolten og udskift den, hvis den er knækket. Slå den ud med tværpinden fra værktøjssættet.
Fastgør den nye sikkerhedsbolt med en ny 8 mm. selvlåsende møtrik.
Ekstra sikkerhedsbolte og selvlåsende møtrikker til slyngen kan købes hos en autoriserede Honda forhandler.

Model	HSS622	HSS655
Power produkt kode	SBFJ	SBHJ

Motor:

Model	GX160
Motorens netto ydelse (ifølge SAE J1319 ❁)	3,6 kW (4,9 hk)/ 3.600 omdr./min.
Slagvolumen	163 cm³.
Boring x slaglængde	68,0 x 45,0 mm.
Startsystem	Starthåndtag eller starthåndtag og 12 volt el-start
Tændingssystem	Elektronisk tænding
Motorolie indhold	0,58 ltr.
Tank indhold	3,1 ltr.
Tændrør	BPR5ES (NGK), W16EPR-U (DENSO)
Batteri (visse typer)	12 V 10 Ah

❁ Ydelserne i denne betjeningsvejledning er opgivet i netto ydelse, som er testet på en produktionsmotor og målt i henhold til SAE J1349 ved 3.600 omdr. (netto ydelse) og ved 2.500 omdr. (netto drejningsmoment). Almindelig motorproduktion kan variere fra dette.
Aktuel ydelse for motoren monteret på det endelige produkt vil variere afhængigt af flere faktorer, der i blandt motoromdrejninger i opbygningen, omgivelserne, vedligeholdelsen og andre variabler.

Chassis:

Type / Punkt	Model med larvebælter				Model med hjul
	TC	TCS	ET, HT	ETS, HTS	EW, LW
❁ Længde	1.460 mm.		1.500 mm.		1.400 mm.
Bredde	550 mm.				
Højde	1.125 mm.				1.110 mm.
❁ Vægt	65 kg.	70 kg.	70 kg.	75 kg.	65 kg.
Snerydningsbredde	550 mm.				
Snerydningshøjde	420 mm.		500 mm.		
Længde på snekast (varierer i forhold til snetypen)	Maks. 14 meter				
Rydnings kapacitet	35 ton/timen		37 ton/timen		32 ton
Driftstimer/tankfuld (varierer i forhold til snetypen)	2,7 timer				

❁ Værdierne for længde og vægt kan variere i forhold til type på sneslyngen.

Støj:

Lydtryksniveau ved brugerens øre (EN ISO 11200: 1995)	85 dB (A)
Usikkerhed	2 dB (A)
Målt lydeffektniveau (2000/14/EU, 2005/88/EU)	98 dB (A)
Usikkerhed	2 dB (A)
Garanteret lydeffektniveau (2000/14/EU, 2005/88/EU)	100 dB (A)
Vibrationsniveau (EN12096; 1997 Annex D, EN1033:1995)	9,5 m/s²
Usikkerhed	3,8 m/s²

Justering

Punkt	Specifikation	Vedligeholdelse
Elektrodeafstand på tændrør	0,7 ~ 0,8 mm.	Se side 50
Ventilspillerum	Indsugn.: 0,08 ± 0,02 mm. Udstødn.: 0,10 ± 0,02 mm. (kold motor)	Kontakt en autoriseret Honda forhandler
Andre justeringer	Ingen andre justeringer er nødvendige	

OBS:

- Specifikationer kan ændres uden varsel og forpligtigelser.

AUSTRIA

Honda Austria GmbH
Hondastraße 1
2351 Wiener Neudorf
Tel. : +43 (0)2236 690 0
Fax : +43 (0)2236 690 480
http://www.honda.at
✉HondaPP@honda.co.at

BALTIC STATES (Estonia/Latvia/ Lithuania)

Honda Motor Europe Ltd.
Estonian Branch
Tulika 15/17
10613 Tallinn
Tel. : +372 6801 300
Fax : +372 6801 301
✉honda.baltic@honda-eu.com.

BELGIUM

Honda Belgium
Doornveld 180-184
1731 Zellik
Tel. : +32 2620 10 00
Fax : +32 2620 10 01
http://www.honda.be
✉BH_PE@HONDA-EU.COM

BULGARIA

Kirov Ltd.
49 Tsaritsa Yoana blvd
1324 Sofia
Tel. : +359 2 93 30 892
Fax : +359 2 93 30 814
http://www.kirov.net
✉honda@kirov.net

CROATIA

Hongoldonia d.o.o.
Jelkovecka Cesta 5
10360 Sesvete — Zagreb
Tel. : +385 1 2002053
Fax : +385 1 2020754
http://www.hongoldonia.hr
✉jure@hongoldonia.hr

CYPRUS

Alexander Dimitriou & Sons Ltd.
162, Yiannos Kranidiotis Avenue
2235 Latsia, Nicosia
Tel. : + 357 22 715 300
Fax : + 357 22 715 400

CZECH REPUBLIC

BG Technik cs, a.s.
U Zavodiste 251/8
15900 Prague 5 - Velka
Chuchle
Tel. : +420 2 838 70 850
Fax : +420 2 667 111 45
http://www.honda-stroje.cz

DENMARK

Tima A/S
Tårnfalkevej 16
2650 Hvidovre
Tel. : +45 36 34 25 50
Fax : +45 36 77 16 30
http://hondapower.dk

FINLAND

OY Brandt AB.
Tuupakantie 7B
01740 Vantaa
Tel. : +358 20 775 7200
Fax : +358 9 878 5276
http://www.brandt.fi

FRANCE

Honda Relations Clients
TSA 80627
45146 St Jean de la Ruelle Cedex
Tel. : 02 38 81 33 90
Fax : 02 38 81 33 91
http://www.honda-fr.com
✉espaceclient@honda-eu.com

GERMANY

Honda Deutshland GmbH
Sprendlinger Landstraße 166
63069 Offenbach am Main
Tel. : 01 80 5/20 20 90
Fax : +49 69 8320 20
http://www.honda.de
✉info@post.honda.de

GREECE

General Automotive Co S.A.
71 Leoforos Athinon
10173 Athens
Tel. : +30 210 349 7809
Fax : +30 210 346 7329
http://www.honda.gr
✉info@saracakis.gr

HUNGARY

Motor Pedo Co., Ltd.
Kamaraerdei ut 3.
2040 Budaors
Tel. : +36 23 444 971
Fax : +36 23 444 972
http://www.hondakisgepek.hu
info@hondakisgepek.hu

ICELAND

Bernhard ehf.
Vatnagardar 24-26
104 Reykdjavik
Tel. : +354 520 1100
Fax : +354 520 1101
http://www.honda.is

IRELAND

Two Wheels ltd
M50 Business Park, Ballymount
Dublin 12
Tel. : +353 1 4381900
Fax : +353 1 4607851
http://www.hondaireland.ie
Service@hondaireland.ie

ITALY

Honda Italia Industriale S.p.A.
Via della Cecchignola, 5/7
00143 Roma
Tel. : +848 846 632
Fax : +39 065 4928 400
http://www.hondaitalia.com
info.power@honda-eu.com

MALTA

The Associated Motors Company Ltd.
New Street in San Gwakkin Road
Mriehel Bypass, Mriehel QRM17
Tel. : +356 21 498 561
Fax : +356 21 480 150

NETHERLANDS

Honda Nederland B.V.
Afd, Power Equipment-
Capronilaan 1
1119 NN Schiphol-Rijk
Tel. : +31 20 7070000
Fax : +31 20 7070001
http://www.honda.nl

NORWAY

Berema AS
P.O. Box 454
1401 Ski
Tel. : +47 64 86 05 00
Fax : +47 64 86 05 49
http://www.berema.no
berema@berema.no

POLAND

Aries Power Equipment Sp. z o.o.
ul. Wroclawska 25
01-493 Warszawa
Tel. : +48 (22) 861 43 01
Fax : +48 (22) 861 43 02
http://www.ariespower.pl
http://www.mojahonda.pl
info@ariespower.pl

PORTUGAL

Honda Portugal, S.A.
Rua Fontes Pereira de Melo 16
Abrunheira, 2714-506 Sintra
Tel. : +351 21 915 53 33
Fax : +351 21 915 23 54
http://www.honda.pt
honda.produtos@honda-eu.com

REPUBLIC OF BELARUS

Scanlink Ltd.
Kozlova Drive, 9
220037 Minsk
Tel. : +375 172 999090
Fax : +375 172 999900
http://www.hondapower.by

ROMANIA

Hit Power Motor Srl
Calea Giulesti N° 6-8 Sector 6
060274 Bucuresti
Tel. : +40 21 637 04 58
Fax : +40 21 637 04 78
http://www.honda.ro
hit_power@honda.ro

RUSSIA

Honda Motor RUS LLC
21. MKAD 47 km., Leninsky district.
Moscow region, 142784 Russia
Tel. : +7 (495) 745 20 80
Fax : +7 (495) 745 20 81
http://www.honda.co.ru
postoffice@honda.co.ru

SERBIA & MONTENEGRO

Bazis Grupa d.o.o.
Grcica Milenka 39
11000 Belgrade
Tel. : +381 11 3820 295
Fax : +381 11 3820 296
http://www.hondasrbija.co.rs

SLOVAKIA REPUBLIC

Honda Slovakia, spol. s r.o.
Prievozská 6 821 09 Bratislava
Tel. : +421 2 32131112
Fax : +421 2 32131111
http://www.honda.sk

SLOVENIA

AS Domzale Moto Center D.O.O.
Blatnica 3A
1236 Trzin
Tel. : +386 1 562 22 42
Fax : +386 1 562 37 05
http://www.as-domzale-motoc.si

SPAIN & Las Palmas province

(Canary Islands)
Greens Power Products, S.L.
Poligono Industrial Congost -
Av Ramon Ciurans n°2
08530 La Garriga - Barcelona
Tel. : +34 93 860 50 25
Fax : +34 93 871 81 80
http://www.hondaencasa.com

Tenerife province

(Canary Islands)
Automocion Canarias S.A.
Carretera General del Sur, KM. 8,8
38107 Santa Cruz de Tenerife
Tel. : + 34 (922) 620 617
Fax : +34 (922) 618 042
http://www.aucasa.com
ventas@aucasa.com
taller@aucasa.com

SWEDEN

Honda Nordic AB
Box 31002 - Långhusgatan 4
215 86 Malmö
Tel. : +46 (0)40 600 23 00
Fax : +46 (0)40 600 23 19
http://www.honda.se
hpesinfo@honda-eu.com

SWITZERLAND

Honda Suisse S.A.
10, Route des Moulières
1214 Vernier - Genève
Tel. : +41 (0)22 939 09 09
Fax : +41 (0)22 939 09 97
http://www.honda.ch

TURKEY

Anadolu Motor Uretim ve Pazarlama AS
Esentepe mah. Anadolu
Cad. No: 5
Kartal 34870 Istanbul
Tel. : +90 216 389 59 60
Fax : +90 216 353 31 98
http://www.anadolumotor.com.tr
antor@antor.com.tr

UKRAINE

Honda Ukraine LLC
101 Volodymyrska Str. - Build. 2
Kyiv 01033
Tel. : +380 44 390 1414
Fax : +380 44 390 1410
http://www.honda.ua
CR@honda.ua

UNITED KINGDOM

Honda (UK) Power Equipment
470 London Road
Slough - Berkshire, SL3 8QY
Tel. : +44 (0)845 200 8000
http://www.honda.co.uk

CANADA

Honda Canada Inc.
180 Honda boulevard
Markham, ON L6C 0H9
Tel. : 1-888-946-6329
Fax : 1-877-939-0909

EU Overensstemmelseserklæring (Oversigt)

EU Overensstemmelseserklæring

1. Undertegnede, Piet Renneboog, på vegne af den autoriserede repræsentant, erklærer hermed at maskinen, som er beskrevet nedenfor, opfylder alle relevante bestemmelser ifølge:
   - Direktiv 2006/42/EU vedr. maskindirektiv
   - Direktiv 2004/108/EU vedr. elektromagnetisk forenelighed
   - Direktiv 2000/14/EU og 2005/88/EU vedr. udendørs støj

2. Beskrivelse af produktet

a)	Fællesbetegnelse:	Sneslynge
b)	Anvendelse:	Rydning af sne
c)	Handelsbetegnelse:	Se Tekniske Data på side 61
d)	Type:	Se Tekniske Data på side 61
e)	Stelnummer:	

3. Producent:
   Honda Motor Co., Ltd.
   2-1-1 Minamiaoyama
   Minato-ku, Tokyo, Japan

4. Autoriseret repræsentant:
   Honda Motor Europe Ltd. Aalst Office
   Wijngaardveld 1 (Noord V)
   9300 Aalst, Belgien

5. Reference til Harmoniserede standarder:

6. Andre standarder eller specifikationer:

7. Direktiv om støjemission fra maskiner til udendørs brug:

a)	Målt lydeffektniveau:	Se Tekniske Data på side 61
b)	Garanteret lydeffektniveau:	Se Tekniske Data på side 61
c)	Støjparameter:	Se Tekniske Data på side 62
d)	Procedure for overensstemmelsesvurdering:	ANNEKS VI
e)	Bemyndiget organ:	Vincotte Environment Jan Olieslagerslaan 35 B-1800 Vilvoorde, Belgien

8. Sted: Aalst, Belgien

9. Dato:

_____
Piet Renneboog
Homologation Manager
Honda Motor Europe Ltd. Aalst Office

HSS622 – HSS655

32743730 EU1 250.2012.07

DK 09/12 – skn

IMPORTØR

TIMA A/S
TÅRNFALKEVEJ 16, 2650 HVIDOVRE
TELEFON 36 34 25 50 TELEFAX 36 77 16 30